見積参考資料

工事名　R2阿耕　国附　那賀川平島　用水路14工事

◇経費情報◇

工種区分	水路工事
単価地区	阿南1
施工地域区分	一般交通の影響無し
前金支出割合	35%を超え　40%以下の場合
契約保証	金銭的保証を必要とする場合

注意

◎「見積参考資料」は入札参加者の迅速で適正な工事費の見積りのための一資料であり，請負契約を拘束するものではない。

◎本資料内「SP　コンクリート」における，「8)コンクリート規格」の「W/C」については，以下のように読み替えるものとする。
- ・W/C65%　→　W/C60%
- ・W/C60%　→　W/C55%

本工事の積算は，令和2年5月1日以降に適用する土地改良工事積算基準（臨時改定）に基づいている。

事業名	農村地域防災減災事業　那賀川・平島　地区
工事名	Ｒ２阿耕　国附　那賀川平島　用水路１４工事

項　目　名	内　　容
事業主体名	南部総合県民局農林水産部（阿南）
事業名	農村地域防災減災事業
地区名	那賀川・平島　地区
工事名	Ｒ２阿耕　国附　那賀川平島　用水路１４工事
施工場所	阿南市那賀川町
工事番号	
工事区分	
積算区分	当初積算
地域区分	徳島県
地区区分	阿南１
工期	
積算体系年月	令和２年３月
単価期適用年月	令和２年６月－Ａ
歩掛期適用年番号	
電力会社名	

事業名	農村地域防災減災事業　那賀川・平島　地区
工事名	Ｒ２阿耕　国附　那賀川平島　用水路１４工事

番号	項　目　名	規　　格	数　量	単位	金　額	備　考
	請負工事費					
	・工事価格					
	・消費税相当額（１０％）					
	工事内容					

事業名	農村地域防災減災事業　那賀川・平島　地区
工事名	Ｒ２阿耕　国附　那賀川平島　用水路１４工事

項　目　名	内　　容
工事名	
工事区分	
積算区分	
積算体系区分	【一般土木工事】※R2.5.1～
工種区分	水路工事
工種体系区分	
工事工種体系年番号	
契約保証費	
前払金支出割合	35%を超え40%以下
電力区分	低圧・業者持・１年未満
施工地域区分(H31迄)	補正なし
週休２日補正	補正なし
熱中症対策補正（現場管理費）	0.00%

事業名	農村地域防災減災事業　那賀川・平島　地区
工事名	Ｒ２阿耕　国附　那賀川平島　用水路１４工事

項　目　名	数　量	単位	金　額	備　考
1 工事価格				
2 ・工事原価				
3 純工事費				
4 ・・直接工事費				
5 ・・・直接工事費（仮設工を除く）	1.000	式		
6 ・・・直接工事費（仮設工）	1.000	式		
7 ・・間接工事費				
8 ・・・共通仮設費				
9 ・・・・運搬費～営繕費等				
10 ・・・・運搬費	1.000	式		
11 ・・・・準備費	1.000	式		
12 ・・・・技術管理費	1.000	式		
13 ・・・現場管理費				

事業名	農村地域防災減災事業　那賀川・平島　地区
工事名	Ｒ２阿耕　国附　那賀川平島　用水路１４工事

項　目　名	数　量	単位	金　額	備　考
14 ・一般管理費等				
15 ・一括計上価格	1.000	式		
16 処分費等（直接工事費の内数）				
17 処分費(準備費の内数)				
18 処分費等(率対象外)				
19 法定福利費概算額(工事価格の内数)				

事業名	農村地域防災減災事業　那賀川・平島　地区
工事名	Ｒ２阿耕　国附　那賀川平島　用水路１４工事

工　種　名　称	数　量	単位	金　額	備　考
直接工事費（仮設工を除く）内訳				
直接工事費（仮設工を除く）	1.000	式		
・土工	1.000	式		
・・掘削工	1.000	式		
・・盛土工	1.000	式		
・・整形仕上げ工	1.000	式		
・・作業残土処理工	1.000	式		
・構造物撤去工	1.000	式		
・・構造物取壊し工	1.000	式		
・補修工	1.000	式		
・・高圧洗浄工	1.000	式		
・・表面処理工	1.000	式		
・・底版勾配修正工	1.000	式		
・・目地補修工	1.000	式		

事業名	農村地域防災減災事業　那賀川・平島　地区
工事名	Ｒ２阿耕　国附　那賀川平島　用水路１４工事

工　種　名　称	数　量	単位	金　額	備　考
・・ひび割れ補修工	1.000	式		
・・断面修復工	1.000	式		
・現場打ち開渠工	1.000	式		
・・３号U型水路	1.000	式		
・・３号L型水路	1.000	式		
・・４号L型水路	1.000	式		
・・底版コンクリート	1.000	式		
・・増打工	1.000	式		
・・嵩上げコンクリート	1.000	式		
・附帯工	1.000	式		
・・取合水路	1.000	式		
・・掛樋	1.000	式		

事業名	農村地域防災減災事業　那賀川・平島　地区
工事名	Ｒ２阿耕　国附　那賀川平島　用水路１４工事

工　種　名　称	数　量	単位	金　額	備　考
直接工事費（仮設工）内訳				
直接工事費（仮設工）	1.000	式		
・仮設工	1.000	式		
・・工事用道路工 回転場含む	1.000	式		
・・水田復旧工	1.000	式		
・・濁水処理工	1.000	式		
・・廃プラ処分工	1.000	式		
・・残土処理工	1.000	式		
・・安全費	1.000	式		

事業名	農村地域防災減災事業　那賀川・平島　地区
工事名	Ｒ２阿耕　国附　那賀川平島　用水路１４工事

工　種　名　称	数　量	単位	金　額	備　考
運搬費内訳				
運搬費	1.000	式		
・共通仮設（積上げ）	1.000	式		
・・運搬費	1.000	式		

事業名	農村地域防災減災事業　那賀川・平島　地区
工事名	Ｒ２阿耕　国附　那賀川平島　用水路１４工事

工　種　名　称	数　量	単位	金　額	備　考
準備費内訳				
準備費	1.000	式		
・共通仮設（積上げ）	1.000	式		
・・準備費	1.000	式		

事業名	農村地域防災減災事業　那賀川・平島　地区
工事名	Ｒ２阿耕　国附　那賀川平島　用水路１４工事

工　種　名　称	数　量	単位	金　額	備　考
技術管理費内訳				
技術管理費	1.000	式		
・共通仮設（積上げ）	1.000	式		
・・技術管理費	1.000	式		

事業名	農村地域防災減災事業　那賀川・平島　地区
工事名	Ｒ２阿耕　国附　那賀川平島　用水路１４工事

工　種　名　称	数　量	単位	金　額	備　考
一括計上価格内訳				
一括計上価格	1.000	式		
・一括計上価格	1.000	式		
・・土壌分析試験費	1.000	式		

事業名	農村地域防災減災事業　那賀川・平島　地区
工事名	Ｒ２阿耕　国附　那賀川平島　用水路１４工事

名　称（規　格）	数　量	単位	単　価	金　額	備　考
直接工事費（仮設工を除く）					
・土工	1.000	式			
・・掘削工	1.000	式			
床掘り	319.000	m3			単A B単　1号
土砂等運搬 場内運搬	319.000	m3			単A B単　2号
掘削 堆積土砂撤去	52.000	m3			単A B単　3号
土砂等運搬 場内運搬	52.000	m3			単A B単　4号
合　計					
・・盛土工	1.000	式			
盛土 構造物周辺	34.000	m3			単A B単　5号
盛土 B<1.0m	12.000	m3			単A B単　6号
埋戻 構造物周辺	103.000	m3			単A B単　7号
埋戻 B<1.0m	79.000	m3			単A B単　8号
合　計					
・・整形仕上げ工	1.000	式			
基面整正	485.000	㎡			単A B単　9号

事業名	農村地域防災減災事業　那賀川・平島　地区
工事名	Ｒ２阿耕　国附　那賀川平島　用水路１４工事

名　称（規　格）	数　量	単位	単　価	金　額	備　考
法面整形	284.000	㎡			単A B単　10号
合　　計					
・・作業残土処理工	1.000	式			
土砂等運搬	43.000	m3			単A B単　11号
作業残土処理	43.000	m3			単A B単　12号
土砂等運搬	24.000	m3			単A B単　13号
土砂等運搬	51.000	m3			単A B単　14号
合　　計					
・構造物撤去工	1.000	式			
・・構造物取壊し工	1.000	式			
コンクリートはつり t≦3cm	4.600	㎡			単A B単　15号
コンクリートはつり 3＜t≦6cm	1.700	㎡			単A B単　16号
コンクリート構造物取壊し 制約無	16.000	m3			単A B単　17号
殻運搬 無筋ｺﾝｸﾘｰﾄ	16.000	m3			単A B単　18号
殻運搬・処理（産業廃棄物処分費） 無筋ｺﾝｸﾘｰﾄ	16.000	m3			単A B単　19号
合　　計					

事業名	農村地域防災減災事業　那賀川・平島　地区
工事名	Ｒ２阿耕　国附　那賀川平島　用水路１４工事

名　称（規　格）	数　量	単位	単　価	金　額	備　考
・補修工	1.000	式			
・・高圧洗浄工	1.000	式			
高圧洗浄工 30Mpa	204.000	㎡			単A B単　20号
合　　計					
・・表面処理工	1.000	式			
表面被覆工（左官） 無機系被覆材	195.000	㎡			単A B単　21号
表面被覆工（左官） 無機系被覆材,不陸調整3㎜	195.000	㎡			単A B単　22号
合　　計					
・・底版勾配修正工	1.000	式			
コンクリート 18-8-25(20)(高炉B) W/C65%	0.500	m3			単A B単　23号
溶接金網 線径3.2㎜,網目100㎜	8.000	㎡			単A B単　24号
合　　計					
・・目地補修工	1.000	式			
成型ゴム挿入工 50×50	19.100	m			単A B単　25号

事業名	農村地域防災減災事業　那賀川・平島　地区
工事名	Ｒ２阿耕　国附　那賀川平島　用水路１４工事

名　称（規　格）	数　量	単位	単　価	金　額	備　考
目地板 目地板(ゴム発泡体)t=10mm	1.000	㎡			単A B単　26号
合　　計					
・・ひび割れ補修工	1.000	式			
充填 充填工	17.000	m			単A B単　27号
合　　計					
・・断面修復工	1.000	式			
断面修復工 無機系被覆材,t=3cm	0.300	㎡			単A B単　28号
断面修復工 無機系被覆材,t=5cm	1.700	㎡			単A B単　29号
断面修復工 無機系被覆材,t=10cm	1.000	㎡			単A B単　30号
合　　計					
・現場打ち開渠工	1.000	式			
・・３号U型水路	1.000	式			
コンクリート 24-12-25(20)(高炉B) W/C60%	51.000	m3			単A B単　31号
型枠	299.000	㎡			単A B単　32号
鉄筋 SD345,D13	2.900	ton			単A B単　33号

事業名	農村地域防災減災事業　那賀川・平島　地区
工事名	Ｒ２阿耕　国附　那賀川平島　用水路１４工事

名　称（規　格）	数　量	単位	単　価	金　額	備　考
コンクリート 18-8-40(高炉B) W/C65%	22.000	m3			単A B単　34号
型枠	17.000	㎡			単A B単　35号
基礎砕石 ｸﾗｯｼｬﾗﾝ C-40 40～0mm(JIS規格品)	216.000	㎡			単A B単　36号
目地板 目地板(ゴム発泡体)t=10mm	6.000	㎡			単A B単　37号
止水板 CF 150mm×5mm	38.500	m			単A B単　38号
ウィープホール 弁付　φ100mm	11.000	箇所			単A B単　39号
合　　計					
・・３号Ｌ型水路	1.000	式			
コンクリート 24-12-25(20)(高炉B) W/C60%	13.000	m3			単A B単　40号
型枠	51.000	㎡			単A B単　41号
鉄筋 SD345,D13	0.717	ton			単A B単　42号
コンクリート 18-8-40(高炉B) W/C65%	6.500	m3			単A B単　43号
型枠	3.300	㎡			単A B単　44号
基礎砕石 ｸﾗｯｼｬﾗﾝ C-40 40～0mm(JIS規格品)	65.000	㎡			単A B単　45号
目地板 目地板(ゴム発泡体)t=10mm	2.000	㎡			単A B単　46号
止水板 CF 150mm×5mm	10.200	m			単A B単　47号
ウィープホール 弁付　φ100mm	5.000	箇所			単A B単　48号

事業名	農村地域防災減災事業　那賀川・平島　地区
工事名	Ｒ２阿耕　国附　那賀川平島　用水路１４工事

名　称（規　格）	数　量	単位	単　価	金　額	備　考
合　　計					
・・４号Ｌ型水路	1.000	式			
コンクリート 24-12-25(20)(高炉B) W/C60%	9.600	m3			単Ａ Ｂ単　49号
型枠	47.000	㎡			単Ａ Ｂ単　50号
鉄筋 SD345,D13	0.531	ton			単Ａ Ｂ単　51号
コンクリート 18-8-40(高炉B) W/C65%	4.700	m3			単Ａ Ｂ単　52号
型枠	3.000	㎡			単Ａ Ｂ単　53号
基礎砕石 ｸﾗｯｼｬﾗﾝ C-40 40～0mm(JIS規格品)	46.000	㎡			単Ａ Ｂ単　54号
目地板 目地板(ゴム発泡体)t=10mm	1.000	㎡			単Ａ Ｂ単　55号
止水板 CF 150mm×5mm	5.300	m			単Ａ Ｂ単　56号
ウィープホール 弁付　φ100mm	3.000	箇所			単Ａ Ｂ単　57号
合　　計					
・・底版コンクリート	1.000	式			
コンクリート 18-8-25(20)(高炉B) W/C65%	21.000	m3			単Ａ Ｂ単　58号
溶接金網 線径3.2mm,網目100mm	130.000	㎡			単Ａ Ｂ単　59号
基礎砕石 ｸﾗｯｼｬﾗﾝ C-40 40～0mm(JIS規格品)	148.000	㎡			単Ａ Ｂ単　60号

事業名	農村地域防災減災事業　那賀川・平島　地区
工事名	Ｒ２阿耕　国附　那賀川平島　用水路１４工事

名　称（規　格）	数　量	単位	単　価	金　額	備　考
目地板 目地板(ゴム発泡体)t=10㎜	2.000	㎡			単A B単　61号
ウィープホール 弁付　φ100㎜	10.000	箇所			単A B単　62号
合　　計					
・・増打工	1.000	式			
コンクリート 18-8-25(20)(高炉B) W/C65%	22.000	m3			単A B単　63号
型枠	148.000	㎡			単A B単　64号
鉄筋金網 D10×150×150	136.000	㎡			単A B単　65号
目地板 目地板(ゴム発泡体)t=10㎜	2.000	㎡			単A B単　66号
合　　計					
・・嵩上げコンクリート	1.000	式			
コンクリート 18-8-40(高炉B) W/C65%	8.500	m3			単A B単　67号
型枠	22.000	㎡			単A B単　68号
基礎砕石 ｸﾗｯｼｬﾗﾝ C-40 40～0㎜(JIS規格品)	10.000	㎡			単A B単　69号
目地板 目地板(ゴム発泡体)t=10㎜	1.000	㎡			単A B単　70号
鉄筋 SD345,D13	0.006	ton			単A B単　71号
削孔	9.000	孔			単A B単　72号

事業名	農村地域防災減災事業　那賀川・平島　地区
工事名	Ｒ２阿耕　国附　那賀川平島　用水路１４工事

名　称（規　格）	数　量	単位	単　価	金　額	備　考
樹脂カプセル	9.000	本			単A B単　73号
合　　計					
・附帯工	1.000	式			
・・取合水路	1.000	式			
コンクリート 18-8-40(高炉B) W/C65%	1.200	m3			単A B単　74号
型枠	12.000	㎡			単A B単　75号
基礎砕石 ｸﾗｯｼｬﾗﾝ C-40 40～0mm(JIS規格品)	4.300	㎡			単A B単　76号
コンクリート蓋	10.000	枚			単A B単　77号
合　　計					
・・掛樋	1.000	式			
コンクリート 24-12-25(20)(高炉B) W/C60%	0.800	m3			単A B単　78号
型枠	10.000	㎡			単A B単　79号
鉄筋 SD345,D13	0.050	ton			単A B単　80号
支保	0.600	空m3			単A B単　81号
合　　計					

事業名	農村地域防災減災事業　那賀川・平島　地区
工事名	Ｒ２阿耕　国附　那賀川平島　用水路１４工事

名　称（規　格）	数　量	単位	単　価	金　額	備　考
直接工事費（仮設工）					
・仮設工	1.000	式			
・・工事用道路工 回転場含む	1.000	式			
敷鉄板	688.000	㎡			単A B単　82号
安定シート 長繊維系ﾎﾟﾘｴｽﾃﾙ系不織布,245(N/5cm)	768.000	㎡			単A B単　83号
大型土のう 製作～設置～撤去	26.000	袋			単A B単　84号
大型土のう用購入土	6.300	m3			単A B単　85号
土のう	7.300	m3			単A B単　86号
仮排水管敷設・撤去 高密度ポリエチレン管,φ600	7.300	m			単A B単　87号
合　計					
・・水田復旧工	1.000	式			
耕地復旧（耕起）	768.000	㎡			単A B単　88号
合　計					
・・濁水処理工	1.000	式			
土のう	2.700	m3			単A B単　89号
ブルーシート #2000	21.000	㎡			単A B単　90号

事業名	農村地域防災減災事業　那賀川・平島　地区
工事名	Ｒ２阿耕　国附　那賀川平島　用水路１４工事

名　称（規　格）	数　量	単位	単　価	金　額	備　考
合　　計					
・・廃プラ処分工	1.000	式			
廃プラ処分 運搬、処分	1.200	m3			単A B単　91号
合　　計					
・・残土処理工	1.000	式			
残土処理	16.000	m3			単A B単　92号
合　　計					
・・安全費	1.000	式			
交通誘導警備員	12.000	人			単A B単　93号
合　　計					

事業名	農村地域防災減災事業　那賀川・平島　地区
工事名	Ｒ２阿耕　国附　那賀川平島　用水路１４工事

名　称（規　格）	数　量	単位	単　価	金　額	備　考
運搬費					
・共通仮設（積上げ）	1.000	式			
・・運搬費	1.000	式			
仮設材輸送	122.710	ton			単A B単　94号
合　　計					

事業名	農村地域防災減災事業　那賀川・平島　地区
工事名	Ｒ２阿耕　国附　那賀川平島　用水路１４工事

名　称（規　格）	数　量	単位	単　価	金　額	備　考
準備費					
・共通仮設（積上げ）	1.000	式			
・・準備費	1.000	式			
伐採 伐採、運搬、処分	1.000	式			単A B単　95号
合　　計					

事業名	農村地域防災減災事業　那賀川・平島　地区
工事名	Ｒ２阿耕　国附　那賀川平島　用水路１４工事

名　称（規　格）	数　量	単位	単　価	金　額	備　考
技術管理費					
・共通仮設（積上げ）	1.000	式			
・・技術管理費	1.000	式			
付着強度試験（試験施工） 単軸引張試験，1回当たり3個	2.000	回			単A B単　96号
付着強度試験（下地処理後） 単軸引張試験，1回当たり3個	2.000	回			単A B単　97号
付着強度試験（表面被覆後） 単軸引張試験，1回当たり3個	2.000	回			単A B単　98号
圧縮強度試験（ﾎﾟﾘﾏｰｾﾒﾝﾄﾓﾙﾀﾙ） JSCE-K561,1回当たり3本	2.000	回			単A B単　99号
合　　計					

事業名	農村地域防災減災事業　那賀川・平島　地区
工事名	Ｒ２阿耕　国附　那賀川平島　用水路１４工事

名　称（規　格）	数　量	単位	単　価	金　額	備　考
一括計上価格					
・一括計上価格	1.000	式			
・・土壌分析試験費	1.000	式			
土壌分析試験費	1.000	式			単A B単 100号
合　　計					

事業名	農村地域防災減災事業　那賀川・平島　地区
工事名	Ｒ２阿耕　国附　那賀川平島　用水路１４工事

コード	名　称（規　格）	数　量	単位	単　価	金　額	備　考
	＊＊＊　Ｂ単－ 1号　＊＊＊					
	床掘り		m3		1.000 m3	当たり算出
	SP 床掘り 土砂,上記以外(小規模),-,-	1.000	m3			Ｓ単　53号
	合　　計					
	単　　価					
	＊＊＊　Ｂ単－ 2号　＊＊＊					
	土砂等運搬 場内運搬		m3		1.000 m3	当たり算出
	SP 土砂等運搬 小規模,ﾊﾞｯｸﾎｳ山積0.28m3(平積0.2m3),土砂(岩塊･玉石混り土含む),無し,0.2k	1.000	m3			Ｓ単　54号
	m以下					
	合　　計					
	単　　価					
	＊＊＊　Ｂ単－ 3号　＊＊＊					
	掘削 堆積土砂撤去		m3		1.000 m3	当たり算出
	SP 掘削 土砂,上記以外(小規模),-,-,-,1箇所50m3以下(標準以外),-,-,-	1.000	m3			Ｓ単　51号
	合　　計					
	単　　価					

事業名	農村地域防災減災事業　那賀川・平島　地区
工事名	Ｒ２阿耕　国附　那賀川平島　用水路１４工事

コード	名　称（規　格）	数　量	単位	単　価	金　額	備　考
	＊＊＊　Ｂ単－ 4号　＊＊＊					
	土砂等運搬 場内運搬		m3		1.000 m3	当たり算出
	SP 土砂等運搬 小規模,ﾊﾞｯｸﾎｳ山積0.28m3(平積0.2m3),土砂(岩塊･玉石混り土含む),無し,0.2k	1.000	m3			Ｓ単　54号
	m以下					
	合　　計					
	単　　価					
	＊＊＊　Ｂ単－ 5号　＊＊＊					
	盛土 構造物周辺		m3		1.000 m3	当たり算出
	人力土工(盛土・埋戻) 砂・砂質土,盛土,まき出し,振動ｺﾝﾊﾟｸﾀ(Ｉ)	1.000	m3			Ｓ単　 1号
	SP 土砂等運搬 小規模,ﾊﾞｯｸﾎｳ山積0.28m3(平積0.2m3),土砂(岩塊･玉石混り土含む),無し,0.2k	1.000	m3			Ｓ単　54号
	m以下					
	SP 積込(ルーズ) 土砂,小規模(標準)	1.100	m3			Ｓ単　52号
	合　　計					
	単　　価					
	＊＊＊　Ｂ単－ 6号　＊＊＊					

事業名	農村地域防災減災事業　那賀川・平島　地区
工事名	Ｒ２阿耕　国附　那賀川平島　用水路１４工事

コード	名　称（規　格）	数　量	単位	単　価	金　額	備　考
	盛土 B<1.0m		m3		1.000 m3	当たり算出
	締固工(振動ﾛｰﾗ締固め2.5m未満) 築堤・埋戻,0.8～1.1ton,	1.000	m3			Ｓ単　4号
	SP 土砂等運搬 小規模,ﾊﾞｯｸﾎｳ山積0.28m3(平積0.2m3),土砂(岩塊･玉石混り土含む),無し,0.2k	1.000	m3			Ｓ単　54号
	m以下					
	SP 積込(ルーズ) 土砂,小規模(標準)	1.100	m3			Ｓ単　52号
	合　計					
	単　価					
	＊＊＊　B単－ 7号　＊＊＊					
	埋戻 構造物周辺		m3		1.000 m3	当たり算出
	人力土工(盛土・埋戻) 砂・砂質土,埋戻,まき出し,振動ｺﾝﾊﾟｸﾀ(Ｉ)	1.000	m3			Ｓ単　2号
	SP 土砂等運搬 小規模,ﾊﾞｯｸﾎｳ山積0.28m3(平積0.2m3),土砂(岩塊･玉石混り土含む),無し,0.2k	1.000	m3			Ｓ単　54号
	m以下					
	SP 積込(ルーズ) 土砂,小規模(標準)	1.100	m3			Ｓ単　52号
	合　計					
	単　価					
	＊＊＊　B単－ 8号　＊＊＊					

事業名	農村地域防災減災事業　那賀川・平島　地区
工事名	Ｒ２阿耕　国附　那賀川平島　用水路１４工事

コード	名　称（規　格）	数　量	単位	単　価	金　額	備　考
	埋戻 B<1.0m		m3		1.000 m3	当たり算出
	人力土工(盛土・埋戻) 砂・砂質土,埋戻,まき出し,振動ｺﾝﾊﾟｸﾀ(Ｉ)	1.000	m3			Ｓ単　2号
	SP 土砂等運搬 小規模,ﾊﾞｯｸﾎｳ山積0.28m3(平積0.2m3),土砂(岩塊･玉石混り土含む),無し,0.2k	1.000	m3			Ｓ単　54号
	m以下					
	SP 積込(ルーズ) 土砂,小規模(標準)	1.100	m3			Ｓ単　52号
	合　計					
	単　価					
	＊＊＊　Ｂ単－ 9号　＊＊＊					
	基面整正		㎡		1.000 ㎡	当たり算出
	SP 基面整正 基面整正	1.000	㎡			Ｓ単　60号
	合　計					
	単　価					
	＊＊＊　Ｂ単－ 10号　＊＊＊					
	法面整形		㎡		1.000 ㎡	当たり算出
	整形工(人力荒仕上げ) 土砂	1.000	㎡			Ｓ単　3号
	合　計					

事業名	農村地域防災減災事業　那賀川・平島　地区
工事名	Ｒ２阿耕　国附　那賀川平島　用水路１４工事

コード	名　称（規　格）	数　量	単位	単　価	金　額	備　考
	単　　価					
	＊＊＊　Ｂ単－ 11号　＊＊＊					
	土砂等運搬		m3		1.000 m3	当たり算出
	SP 土砂等運搬 小規模,ﾊﾞｯｸﾎｳ山積0.28m3(平積0.2m3),土砂(岩塊･玉石混り土含む),無し,35.0	1.000	m3			Ｓ単　55号
	km以下					
	大型土のう工 製作,-,現地土,0m3,大型土のう袋,なし,	1.000	袋			Ｓ単　41号
	大型土のう工 撤去,ﾊﾞｯｸﾎｳ,,0m3,大型土のう袋,なし,	1.000	袋			Ｓ単　42号
	合　　計					
	単　　価					
	＊＊＊　Ｂ単－ 12号　＊＊＊					
	作業残土処理		m3		1.000 m3	当たり算出
	建設発生土処分費 廃プラスチック混合土砂	1.800	ton			Ｓ単　17号
	合　　計					
	単　　価					
	＊＊＊　Ｂ単－ 13号　＊＊＊					

事業名	農村地域防災減災事業　那賀川・平島　地区
工事名	Ｒ２阿耕　国附　那賀川平島　用水路１４工事

コード	名　称（規　格）	数　量	単位	単　価	金　額	備　考
	土砂等運搬		m3		1.000 m3	当たり算出
	SP 土砂等運搬 小規模,ﾊﾞｯｸﾎｳ山積0.28m3(平積0.2m3),土砂(岩塊･玉石混り土含む),無し,1.0k	1.000	m3			Ｓ単　56号
	m以下					
	合　　計					
	単　　価					
	＊＊＊　Ｂ単－ 14号　＊＊＊					
	土砂等運搬		m3		1.000 m3	当たり算出
	SP 土砂等運搬 小規模,ﾊﾞｯｸﾎｳ山積0.28m3(平積0.2m3),土砂(岩塊･玉石混り土含む),無し,0.2k	1.000	m3			Ｓ単　54号
	m以下					
	合　　計					
	単　　価					
	＊＊＊　Ｂ単－ 15号　＊＊＊					
	コンクリートはつり t≦3cm		m²		1.000 m²	当たり算出
	人力コンクリートはつり 床,t≦3cm	1.000	m²			Ｓ単　23号
	合　　計					
	単　　価					

事業名	農村地域防災減災事業　那賀川・平島　地区
工事名	Ｒ２阿耕　国附　那賀川平島　用水路１４工事

コード	名　称（規　格）	数　量	単位	単　価	金　額	備　考
	＊＊＊　Ｂ単－ 16号　＊＊＊					
	コンクリートはつり 3＜t≦6cm		㎡		1.000 ㎡	当たり算出
	人力コンクリートはつり 床,3＜t≦6cm	1.000	㎡			Ｓ単　24号
	合　　計					
	単　　価					
	＊＊＊　Ｂ単－ 17号　＊＊＊					
	コンクリート構造物取壊し 制約無		m3		1.000 m3	当たり算出
	【構造物取壊し】 無筋,制約無,機械,昼間,しない,４週６休未満	1.000	m3			Ｓ単　22号
	合　　計					
	単　　価					
	＊＊＊　Ｂ単－ 18号　＊＊＊					
	殻運搬 無筋ｺﾝｸﾘｰﾄ		m3		1.000 m3	当たり算出
	SP 土砂等運搬 小規模,ﾊﾞｯｸﾎｳ山積0.28m3(平積0.2m3),土砂(岩塊･玉石混り土含む),無し,6.0k	1.000	m3			Ｓ単　57号
	m以下					
	合　　計					

事業名	農村地域防災減災事業　那賀川・平島　地区
工事名	Ｒ２阿耕　国附　那賀川平島　用水路１４工事

コード	名　称（規　格）	数　量	単位	単　価	金　額	備　考
	単　　価					
	＊＊＊　Ｂ単－ 19号　＊＊＊					
	殻運搬・処理（産業廃棄物処分費） 無筋ｺﾝｸﾘｰﾄ		m3		1.000 m3	当たり算出
	建設廃材 無筋コンクリート廃材	1.000	m3			Ｓ単　18号
	合　　計					
	単　　価					
	＊＊＊　Ｂ単－ 20号　＊＊＊					
	高圧洗浄工 30Mpa		㎡		1.000 ㎡	当たり算出
	高圧洗浄工 高圧洗浄工,30Mpa	1.000	㎡			Ｓ単　32号
	合　　計					
	単　　価					
	＊＊＊　Ｂ単－ 21号　＊＊＊					
	表面被覆工（左官） 無機系被覆材		㎡		1.000 ㎡	当たり算出
	プライマー塗布（表面被覆工） プライマー塗布,17.50kg	1.000	㎡			Ｓ単　37号
	表面被覆工（左官） 表面被覆工（左官）,1,004.50kg	1.000	㎡			Ｓ単　38号

事業名	農村地域防災減災事業　那賀川・平島　地区
工事名	Ｒ２阿耕　国附　那賀川平島　用水路１４工事

コード	名　称（規　格）	数　量	単位	単　価	金　額	備　考
	合　　計					
	単　　価					
	＊＊＊　Ｂ単－ 22号　＊＊＊					
	表面被覆工（左官） 無機系被覆材,不陸調整3㎜		㎡		1.000 ㎡	当たり算出
	水路補修材 ﾎﾟﾘﾏｰｾﾒﾝﾄﾓﾙﾀﾙ,,	6.509	kg			Ｓ単　7号
	合　　計					
	単　　価					
	＊＊＊　Ｂ単－ 23号　＊＊＊					
	コンクリート 18-8-25(20)(高炉B) W/C65%		m3		1.000 m3	当たり算出
	SP コンクリート 無筋・鉄筋構造物,人力打設,-,一般養生,-,無し,-,18-8-25(20)(高炉B) W/C65	1.000	m3			Ｓ単　62号
	%,					
	合　　計					
	単　　価					
	＊＊＊　Ｂ単－ 24号　＊＊＊					
	溶接金網 線径3.2㎜,網目100㎜		㎡		1.000 ㎡	当たり算出

事業名	農村地域防災減災事業　那賀川・平島　地区
工事名	Ｒ２阿耕　国附　那賀川平島　用水路１４工事

コード	名　称（規　格）	数　量	単位	単　価	金　額	備　考
	溶接金網設置(土木Ⅱ-２-⑩) 線径3.2㎜,網目100㎜	1.000	㎡			Ｔ単　1号
	合　計					
	単　価					
	＊＊＊　Ｂ単－ 25号　＊＊＊					
	成型ゴム挿入工 50×50		m		1.000 m	当たり算出
	開水路目地補修工(成型ゴム挿入工) 50×50	1.000	m			Ｓ単　31号
	合　計					
	単　価					
	＊＊＊　Ｂ単－ 26号　＊＊＊					
	目地板 目地板(ゴム発泡体)t=10㎜		㎡		1.000 ㎡	当たり算出
	SP 目地板 目地板(ゴム発泡体)t=10㎜	1.000	㎡			Ｓ単　70号
	合　計					
	単　価					
	＊＊＊　Ｂ単－ 27号　＊＊＊					
	充填 充填工		m		1.000 m	当たり算出

事業名	農村地域防災減災事業　那賀川・平島　地区
工事名	Ｒ２阿耕　国附　那賀川平島　用水路１４工事

コード	名　称（規　格）	数　量	単位	単　価	金　額	備　考
	ひび割れ充填工 充填工,0.01kg,2.72kg,養生無し,表面仕上げ有り	1.000	m			S単　30号
	合　　計					
	単　　価					
	＊＊＊　B単－ 28号　＊＊＊					
	断面修復工 無機系被覆材,t=3cm		m²		1.000 m²	当たり算出
	プライマー塗布（断面修復工） プライマー塗布,1.75kg	1.000	m²			S単　33号
	断面修復工 断面修復工,602.70kg	1.000	m²			S単　34号
	合　　計					
	単　　価					
	＊＊＊　B単－ 29号　＊＊＊					
	断面修復工 無機系被覆材,t=5cm		m²		1.000 m²	当たり算出
	プライマー塗布（断面修復工） プライマー塗布,1.75kg	1.000	m²			S単　33号
	断面修復工 断面修復工,1,004.50kg	1.000	m²			S単　35号
	合　　計					
	単　　価					

事業名	農村地域防災減災事業　那賀川・平島　地区
工事名	Ｒ２阿耕　国附　那賀川平島　用水路１４工事

コード	名　称（規　格）	数　量	単位	単　価	金　額	備　考
	＊＊＊　Ｂ単－ 30号　＊＊＊					
	断面修復工 無機系被覆材,t=10cm		㎡		1.000 ㎡	当たり算出
	プライマー塗布（断面修復工） プライマー塗布,1.75kg	1.000	㎡			Ｓ単　33号
	断面修復工 断面修復工,2,009.00kg	1.000	㎡			Ｓ単　36号
	合　　計					
	単　　価					
	＊＊＊　Ｂ単－ 31号　＊＊＊					
	コンクリート 24-12-25(20)(高炉B) W/C60%		m3		1.000 m3	当たり算出
	SP コンクリート 無筋・鉄筋構造物,人力打設,-,一般養生,-,無し,-,24-12-25(20)(高炉B) W/C6	1.000	m3			Ｓ単　63号
	0%,					
	合　　計					
	単　　価					
	＊＊＊　Ｂ単－ 32号　＊＊＊					
	型枠		㎡		1.000 ㎡	当たり算出
	SP 型枠 一般型枠,鉄筋・無筋構造物	1.000	㎡			Ｓ単　67号
	合　　計					

事業名	農村地域防災減災事業　那賀川・平島　地区
工事名	Ｒ２阿耕　国附　那賀川平島　用水路１４工事

コード	名　称（規　格）	数　量	単位	単　価	金　額	備　考
	単　　価					
	＊＊＊　Ｂ単－ 33号　＊＊＊					
	鉄筋 SD345,D13		ton		1.000 ton	当たり算出
	【鉄筋工】 SD345,D13,一般作業,10t未満,－,無し,一般構造物（切梁無し）,10%未満	1.000	ton			Ｓ単　25号
	合　　計					
	単　　価					
	＊＊＊　Ｂ単－ 34号　＊＊＊					
	コンクリート 18-8-40(高炉B) W/C65%		m3		1.000 m3	当たり算出
	SP コンクリート 無筋・鉄筋構造物,人力打設,-,一般養生,-,無し,-,18-8-40(高炉B) W/C65%,	1.000	m3			Ｓ単　64号
	合　　計					
	単　　価					
	＊＊＊　Ｂ単－ 35号　＊＊＊					
	型枠		㎡		1.000 ㎡	当たり算出
	SP 型枠 一般型枠,均しコンクリート	1.000	㎡			Ｓ単　68号
	合　　計					

事業名	農村地域防災減災事業　那賀川・平島　地区
工事名	Ｒ２阿耕　国附　那賀川平島　用水路１４工事

コード	名　称（規　格）	数　量	単位	単　価	金　額	備　考
	単　　価					
	＊＊＊　Ｂ単－ 36号　＊＊＊					
	基礎砕石 ｸﾗｯｼｬﾗﾝ C-40 40～0mm(JIS規格品)		㎡		1.000 ㎡	当たり算出
	SP 基礎砕石 12.5cm超17.5cm以下,ｸﾗｯｼｬﾗﾝ C-40 40～0mm(JIS規格品),	1.000	㎡			Ｓ単　61号
	合　　計					
	単　　価					
	＊＊＊　Ｂ単－ 37号　＊＊＊					
	目地板 目地板(ゴム発泡体)t=10mm		㎡		1.000 ㎡	当たり算出
	SP 目地板 目地板(ゴム発泡体)t=10mm	1.000	㎡			Ｓ単　70号
	合　　計					
	単　　価					
	＊＊＊　Ｂ単－ 38号　＊＊＊					
	止水板 CF 150mm×5mm		m		1.000 m	当たり算出
	SP 止水板 CF 150mm×5mm	1.000	m			Ｓ単　71号
	合　　計					

事業名	農村地域防災減災事業　那賀川・平島　地区
工事名	Ｒ２阿耕　国附　那賀川平島　用水路１４工事

コード	名　称（規　格）	数　量	単位	単　価	金　額	備　考
	単　　価					
	＊＊＊　Ｂ単－ 39号　＊＊＊					
	ウィープホール 弁付　φ100㎜		箇所		1.000 箇所	当たり算出
	ドレーン工(ｳｨｰﾌﾟﾎｰﾙ取付) 箱抜,底版,100㎜,,,φ50	1.000	箇所			Ｓ単　27号
	合　　計					
	単　　価					
	＊＊＊　Ｂ単－ 40号　＊＊＊					
	コンクリート 24-12-25(20)(高炉B) W/C60%		m3		1.000 m3	当たり算出
	SP コンクリート 無筋・鉄筋構造物,人力打設,-,一般養生,-,無し,-,24-12-25(20)(高炉B) W/C6	1.000	m3			Ｓ単　63号
	0%,					
	合　　計					
	単　　価					
	＊＊＊　Ｂ単－ 41号　＊＊＊					
	型枠		㎡		1.000 ㎡	当たり算出
	SP 型枠 一般型枠,鉄筋・無筋構造物	1.000	㎡			Ｓ単　67号

事業名	農村地域防災減災事業　那賀川・平島　地区
工事名	Ｒ２阿耕　国附　那賀川平島　用水路１４工事

コード	名　称（規　格）	数　量	単位	単　価	金　額	備　考
	合　　計					
	単　　価					
	＊＊＊　Ｂ単－ 42号　＊＊＊					
	鉄筋 SD345,D13		ton		1.000 ton	当たり算出
	【鉄筋工】 SD345,D13,一般作業,10t未満,－,無し,一般構造物（切梁無し）,10%未満	1.000	ton			Ｓ単　25号
	合　　計					
	単　　価					
	＊＊＊　Ｂ単－ 43号　＊＊＊					
	コンクリート 18-8-40(高炉B) W/C65%		m3		1.000 m3	当たり算出
	SP コンクリート 無筋・鉄筋構造物,人力打設,-,一般養生,-,無し,-,18-8-40(高炉B) W/C65%,	1.000	m3			Ｓ単　64号
	合　　計					
	単　　価					
	＊＊＊　Ｂ単－ 44号　＊＊＊					
	型枠		㎡		1.000 ㎡	当たり算出
	SP 型枠 一般型枠,均しコンクリート	1.000	㎡			Ｓ単　68号

事業名	農村地域防災減災事業　那賀川・平島　地区
工事名	Ｒ２阿耕　国附　那賀川平島　用水路１４工事

コード	名　称（規　格）	数　量	単位	単　価	金　額	備　考
	合　　計					
	単　　価					
	＊＊＊　Ｂ単－ 45号　＊＊＊					
	基礎砕石 ｸﾗｯｼｬﾗﾝ C-40 40～0㎜(JIS規格品)		㎡		1.000 ㎡	当たり算出
	SP 基礎砕石 12.5cm超17.5cm以下,ｸﾗｯｼｬﾗﾝ C-40 40～0㎜(JIS規格品),	1.000	㎡			Ｓ単　61号
	合　　計					
	単　　価					
	＊＊＊　Ｂ単－ 46号　＊＊＊					
	目地板 目地板(ゴム発泡体)t=10㎜		㎡		1.000 ㎡	当たり算出
	SP 目地板 目地板(ゴム発泡体)t=10㎜	1.000	㎡			Ｓ単　70号
	合　　計					
	単　　価					
	＊＊＊　Ｂ単－ 47号　＊＊＊					
	止水板 CF 150㎜×5㎜		m		1.000 m	当たり算出
	SP 止水板 CF 150㎜×5㎜	1.000	m			Ｓ単　71号

事業名	農村地域防災減災事業　那賀川・平島　地区
工事名	Ｒ２阿耕　国附　那賀川平島　用水路１４工事

コード	名　称（規　格）	数　量	単位	単　価	金　額	備　考
	合　　計					
	単　　価					
	＊＊＊　Ｂ単－ 48号　＊＊＊					
	ウィープホール 弁付　φ100㎜		箇所		1.000 箇所	当たり算出
	ドレーン工(ｳｨｰﾌﾟﾎｰﾙ取付) 箱抜,底版,100㎜,,,φ50	1.000	箇所			Ｓ単　27号
	合　　計					
	単　　価					
	＊＊＊　Ｂ単－ 49号　＊＊＊					
	コンクリート 24-12-25(20)(高炉B) W/C60%		m3		1.000 m3	当たり算出
	SP コンクリート 無筋・鉄筋構造物,人力打設,-,一般養生,-,無し,-,24-12-25(20)(高炉B) W/C6	1.000	m3			Ｓ単　63号
	0%,					
	合　　計					
	単　　価					
	＊＊＊　Ｂ単－ 50号　＊＊＊					
	型枠		㎡		1.000 ㎡	当たり算出

事業名	農村地域防災減災事業　那賀川・平島　地区
工事名	Ｒ２阿耕　国附　那賀川平島　用水路１４工事

コード	名　称（規　格）	数　量	単位	単　価	金　額	備　考
	SP 型枠 一般型枠,鉄筋・無筋構造物	1.000	㎡			Ｓ単　67号
	合　　計					
	単　　価					
	＊＊＊　Ｂ単－ 51号　＊＊＊					
	鉄筋 SD345,D13		ton		1.000 ton	当たり算出
	【鉄筋工】 SD345,D13,一般作業,10t未満,－,無し,一般構造物（切梁無し）,10%未満	1.000	ton			Ｓ単　25号
	合　　計					
	単　　価					
	＊＊＊　Ｂ単－ 52号　＊＊＊					
	コンクリート 18-8-40(高炉B) W/C65%		m3		1.000 m3	当たり算出
	SP コンクリート 無筋・鉄筋構造物,人力打設,-,一般養生,-,無し,-,18-8-40(高炉B) W/C65%,	1.000	m3			Ｓ単　64号
	合　　計					
	単　　価					
	＊＊＊　Ｂ単－ 53号　＊＊＊					
	型枠		㎡		1.000 ㎡	当たり算出

事業名	農村地域防災減災事業　那賀川・平島　地区
工事名	Ｒ２阿耕　国附　那賀川平島　用水路１４工事

コード	名　称（規　格）	数　量	単位	単　価	金　額	備　考
	SP 型枠 一般型枠,均しコンクリート	1.000	㎡			Ｓ単　68号
	合　　計					
	単　　価					
	＊＊＊　Ｂ単－ 54号　＊＊＊					
	基礎砕石 ｸﾗｯｼｬﾗﾝ C-40 40～0㎜(JIS規格品)		㎡		1.000 ㎡	当たり算出
	SP 基礎砕石 12.5㎝超17.5㎝以下,ｸﾗｯｼｬﾗﾝ C-40 40～0㎜(JIS規格品),	1.000	㎡			Ｓ単　61号
	合　　計					
	単　　価					
	＊＊＊　Ｂ単－ 55号　＊＊＊					
	目地板 目地板(ゴム発泡体)t=10㎜		㎡		1.000 ㎡	当たり算出
	SP 目地板 目地板(ゴム発泡体)t=10㎜	1.000	㎡			Ｓ単　70号
	合　　計					
	単　　価					
	＊＊＊　Ｂ単－ 56号　＊＊＊					
	止水板 CF 150㎜×5㎜		m		1.000 m	当たり算出

事業名	農村地域防災減災事業　那賀川・平島　地区
工事名	Ｒ２阿耕　国附　那賀川平島　用水路１４工事

コード	名　称（規　格）	数　量	単位	単　価	金　額	備　考
	SP 止水板 CF 150㎜×5㎜	1.000	m			Ｓ単　71号
	合　　計					
	単　　価					
	＊＊＊　Ｂ単－ 57号　＊＊＊					
	ウィープホール 弁付　φ100㎜		箇所		1.000 箇所	当たり算出
	ドレーン工(ｳｨｰﾌﾟﾎｰﾙ取付) 箱抜,底版,100㎜,,,φ50	1.000	箇所			Ｓ単　27号
	合　　計					
	単　　価					
	＊＊＊　Ｂ単－ 58号　＊＊＊					
	コンクリート 18-8-25(20)(高炉B) W/C65%		m3		1.000 m3	当たり算出
	SP コンクリート 無筋・鉄筋構造物,ﾊﾞｯｸﾎｳ（ｸﾚｰﾝ機能付）打設,-,一般養生,-,-,-,18-8-25(20)	1.000	m3			Ｓ単　65号
	(高炉B) W/C65%,					
	合　　計					
	単　　価					
	＊＊＊　Ｂ単－ 59号　＊＊＊					

事業名	農村地域防災減災事業　那賀川・平島　地区
工事名	Ｒ２阿耕　国附　那賀川平島　用水路１４工事

コード	名　称（規　格）	数　量	単位	単　価	金　額	備　考
	溶接金網 線径3.2㎜,網目100㎜		㎡		1.000 ㎡	当たり算出
	溶接金網設置(土木Ⅱ-２-⑩) 線径3.2㎜,網目100㎜	1.000	㎡			Ｔ単　1号
	合　計					
	単　価					
	＊＊＊　Ｂ単－ 60号　＊＊＊					
	基礎砕石 ｸﾗｯｼｬﾗﾝ C-40 40～0㎜(JIS規格品)		㎡		1.000 ㎡	当たり算出
	SP 基礎砕石 12.5cm超17.5cm以下,ｸﾗｯｼｬﾗﾝ C-40 40～0㎜(JIS規格品),	1.000	㎡			Ｓ単　61号
	合　計					
	単　価					
	＊＊＊　Ｂ単－ 61号　＊＊＊					
	目地板 目地板(ゴム発泡体)t=10㎜		㎡		1.000 ㎡	当たり算出
	SP 目地板 目地板(ゴム発泡体)t=10㎜	1.000	㎡			Ｓ単　70号
	合　計					
	単　価					
	＊＊＊　Ｂ単－ 62号　＊＊＊					

事業名	農村地域防災減災事業　那賀川・平島　地区
工事名	Ｒ２阿耕　国附　那賀川平島　用水路１４工事

コード	名　称（規　格）	数　量	単位	単　価	金　額	備　考
	ウィープホール 弁付　φ100㎜		箇所		1.000 箇所	当たり算出
	ドレーン工(ｳｨｰﾌﾟﾎｰﾙ取付) 箱抜,底版,100㎜,,,φ50	1.000	箇所			Ｓ単　27号
	合　　計					
	単　　価					
	＊＊＊　Ｂ単－ 63号　＊＊＊					
	コンクリート 18-8-25(20)(高炉B) W/C65%		m3		1.000 m3	当たり算出
	SP コンクリート 無筋・鉄筋構造物,ﾊﾞｯｸﾎｳ（ｸﾚｰﾝ機能付）打設,-,一般養生,-,-,-,18-8-25(20)	1.000	m3			Ｓ単　65号
	(高炉B) W/C65%,					
	合　　計					
	単　　価					
	＊＊＊　Ｂ単－ 64号　＊＊＊					
	型枠		㎡		1.000 ㎡	当たり算出
	SP 型枠 一般型枠,鉄筋・無筋構造物	1.000	㎡			Ｓ単　67号
	合　　計					
	単　　価					

事業名	農村地域防災減災事業　那賀川・平島　地区
工事名	Ｒ２阿耕　国附　那賀川平島　用水路１４工事

コード	名　称（規　格）	数　量	単位	単　価	金　額	備　考
	＊＊＊　Ｂ単－ 65号　＊＊＊					
	鉄筋金網 D10×150×150		㎡		1.000 ㎡	当たり算出
	鉄筋金網設置(土木Ⅱ-２-⑩) D10×150×150	1.000	㎡			Ｔ単　3号
	合　計					
	単　価					
	＊＊＊　Ｂ単－ 66号　＊＊＊					
	目地板 目地板(ゴム発泡体)t=10㎜		㎡		1.000 ㎡	当たり算出
	SP 目地板 目地板(ゴム発泡体)t=10㎜	1.000	㎡			Ｓ単　70号
	合　計					
	単　価					
	＊＊＊　Ｂ単－ 67号　＊＊＊					
	コンクリート 18-8-40(高炉B) W/C65%		m3		1.000 m3	当たり算出
	SP コンクリート 無筋・鉄筋構造物,人力打設,-,一般養生,-,無し,-,18-8-40(高炉B) W/C65%,	1.000	m3			Ｓ単　64号
	合　計					
	単　価					

事業名	農村地域防災減災事業　那賀川・平島　地区
工事名	Ｒ２阿耕　国附　那賀川平島　用水路１４工事

コード	名　称（規　格）	数　量	単位	単　価	金　額	備　考
	＊＊＊　Ｂ単－ 68号　＊＊＊					
	型枠		㎡		1.000 ㎡	当たり算出
	SP 型枠 一般型枠,鉄筋・無筋構造物	1.000	㎡			Ｓ単　67号
	合　　計					
	単　　価					
	＊＊＊　Ｂ単－ 69号　＊＊＊					
	基礎砕石 ｸﾗｯｼｬﾗﾝ C-40 40～0㎜(JIS規格品)		㎡		1.000 ㎡	当たり算出
	SP 基礎砕石 12.5㎝超17.5㎝以下,ｸﾗｯｼｬﾗﾝ C-40 40～0㎜(JIS規格品),	1.000	㎡			Ｓ単　61号
	合　　計					
	単　　価					
	＊＊＊　Ｂ単－ 70号　＊＊＊					
	目地板 目地板(ゴム発泡体)t=10㎜		㎡		1.000 ㎡	当たり算出
	SP 目地板 目地板(ゴム発泡体)t=10㎜	1.000	㎡			Ｓ単　70号
	合　　計					
	単　　価					

事業名	農村地域防災減災事業　那賀川・平島　地区
工事名	Ｒ２阿耕　国附　那賀川平島　用水路１４工事

コード	名　称（規　格）	数　量	単位	単　価	金　額	備　考
	＊＊＊　Ｂ単－ 71号　＊＊＊					
	鉄筋 SD345,D13		ton		1.000 ton	当たり算出
	【鉄筋工】 SD345,D13,一般作業,10t未満,－,無し,差筋及び杭頭処理,10%未満	1.000	ton			Ｓ単　26号
	合　　計					
	単　　価					
	＊＊＊　Ｂ単－ 72号　＊＊＊					
	削孔		孔		1.000 孔	当たり算出
	コンクリート削孔(土木Ⅱ-２-⑮) 削孔径10㎜以上30㎜未満,削孔深30㎜以上200㎜未満	1.000	孔			Ｔ単　 2号
	合　　計					
	単　　価					
	＊＊＊　Ｂ単－ 73号　＊＊＊					
	樹脂カプセル		本		1.000 本	当たり算出
	樹脂カプセル 外径13㎜×長83㎜,,	1.000	本			Ｓ単　11号
	合　　計					
	単　　価					

事業名	農村地域防災減災事業　那賀川・平島　地区
工事名	Ｒ２阿耕　国附　那賀川平島　用水路１４工事

コード	名　称（規　格）	数　量	単位	単　価	金　額	備　考
	＊＊＊　Ｂ単－ 74号　＊＊＊					
	コンクリート 18-8-40(高炉B) W/C65%		m3		1.000 m3	当たり算出
	SP コンクリート 無筋・鉄筋構造物,人力打設,-,一般養生,-,無し,-,18-8-40(高炉B) W/C65%,	1.000	m3			Ｓ単　64号
	合　　計					
	単　　価					
	＊＊＊　Ｂ単－ 75号　＊＊＊					
	型枠		㎡		1.000 ㎡	当たり算出
	SP 型枠 一般型枠,鉄筋・無筋構造物	1.000	㎡			Ｓ単　67号
	合　　計					
	単　　価					
	＊＊＊　Ｂ単－ 76号　＊＊＊					
	基礎砕石 ｸﾗｯｼｬﾗﾝ C-40 40～0mm(JIS規格品)		㎡		1.000 ㎡	当たり算出
	SP 基礎砕石 12.5cm超17.5cm以下,ｸﾗｯｼｬﾗﾝ C-40 40～0mm(JIS規格品),	1.000	㎡			Ｓ単　61号
	合　　計					
	単　　価					

事業名	農村地域防災減災事業　那賀川・平島　地区
工事名	Ｒ２阿耕　国附　那賀川平島　用水路１４工事

コード	名　称（規　格）	数　量	単位	単　価	金　額	備　考
	＊＊＊　B単－ 77号　＊＊＊					
	コンクリート蓋		枚		1.000 枚	当たり算出
	場所打ちU型側溝蓋 C1-B500,,	1.000	枚			S単　12号
	合　　計					
	単　　価					
	＊＊＊　B単－ 78号　＊＊＊					
	コンクリート 24-12-25(20)(高炉B) W/C60%		m3		1.000 m3	当たり算出
	SP コンクリート 小型構造物,人力打設,-,一般養生,-,無し,-,24-12-25(20)(高炉B) W/C60%,	1.000	m3			S単　66号
	合　　計					
	単　　価					
	＊＊＊　B単－ 79号　＊＊＊					
	型枠		㎡		1.000 ㎡	当たり算出
	SP 型枠 一般型枠,小型構造物	1.000	㎡			S単　69号
	合　　計					
	単　　価					

事業名	農村地域防災減災事業　那賀川・平島　地区
工事名	Ｒ２阿耕　国附　那賀川平島　用水路１４工事

コード	名　称（規　格）	数　量	単位	単　価	金　額	備　考
	＊＊＊　Ｂ単－ 80号　＊＊＊					
	鉄筋 SD345,D13		ton		1.000 ton	当たり算出
	【鉄筋工】 SD345,D13,一般作業,10t未満,－,無し,一般構造物（切梁無し）,10%未満	1.000	ton			Ｓ単　25号
	合　　計					
	単　　価					
	＊＊＊　Ｂ単－ 81号　＊＊＊					
	支保		空m3		1.000 空m3	当たり算出
	支保工（小規模） パイプサポート支保（小規模）,40KN/㎡以下	1.000	空m3			Ｓ単　44号
	合　　計					
	単　　価					
	＊＊＊　Ｂ単－ 82号　＊＊＊					
	敷鉄板		㎡		1.000 ㎡	当たり算出
	敷鉄板設置・撤去工 設置～賃料～撤去,,1,	1.000	㎡			Ｓ単　45号
	合　　計					
	単　　価					

事業名	農村地域防災減災事業　那賀川・平島　地区
工事名	Ｒ２阿耕　国附　那賀川平島　用水路１４工事

コード	名　称（規　格）	数　量	単位	単　価	金　額	備　考
	＊＊＊　Ｂ単－ 83号　＊＊＊					
	安定シート 長繊維系ﾎﾟﾘｴｽﾃﾙ系不織布,245(N/5cm)		㎡		1.000 ㎡	当たり算出
	土工用ﾏｯﾄ(ｼｰﾄ類)敷設･撤去 敷設～撤去	1.000	㎡			Ｓ単　46号
	合　　計					
	単　　価					
	＊＊＊　Ｂ単－ 84号　＊＊＊					
	大型土のう 製作～設置～撤去		袋		1.000 袋	当たり算出
	大型土のう工 製作・設置,ﾊﾞｯｸﾎｳ,購入土,0m3,大型土のう袋,なし,	1.000	袋			Ｓ単　43号
	大型土のう工 撤去,ﾊﾞｯｸﾎｳ,,0m3,大型土のう袋,なし,	1.000	袋			Ｓ単　42号
	合　　計					
	単　　価					
	＊＊＊　Ｂ単－ 85号　＊＊＊					
	大型土のう用購入土		m3		1.000 m3	当たり算出
	SP 土砂等運搬 小規模,ﾊﾞｯｸﾎｳ山積0.28m3(平積0.2m3),土砂(岩塊･玉石混り土含む),無し,5.0k	1.000	m3			Ｓ単　58号
	m以下					
	購入土	1.000	m3			Ｓ単　13号

事業名	農村地域防災減災事業　那賀川・平島　地区
工事名	Ｒ２阿耕　国附　那賀川平島　用水路１４工事

コード	名　称（規　格）	数　量	単位	単　価	金　額	備　考
	合　　計					
	単　　価					
	＊＊＊　B単－ 86号　＊＊＊					
	土のう		m3		1.000 m3	当たり算出
	土のう工 仕掛え～設置～撤去	1.000	m3			S単　40号
	SP 土砂等運搬 小規模,ﾊﾞｯｸﾎｳ山積0.28m3(平積0.2m3),土砂(岩塊･玉石混り土含む),無し,5.0k	1.000	m3			S単　58号
	m以下					
	購入土	1.000	m3			S単　13号
	合　　計					
	単　　価					
	＊＊＊　B単－ 87号　＊＊＊					
	仮排水管敷設・撤去 高密度ポリエチレン管,φ600		m		1.000 m	当たり算出
	高密度ﾎﾟﾘｴﾁﾚﾝ管機械布設 高密度ﾎﾟﾘｴﾁﾚﾝ管,600mm,	1.000	m			S単　28号
	高密度ﾎﾟﾘｴﾁﾚﾝ管機械敷設（撤去） 高密度ﾎﾟﾘｴﾁﾚﾝ管,600mm,	0.500	m			S単　29号
	合　　計					
	単　　価					

事業名	農村地域防災減災事業　那賀川・平島　地区
工事名	Ｒ２阿耕　国附　那賀川平島　用水路１４工事

コード	名　称（規　格）	数　量	単位	単　価	金　額	備　考
	＊＊＊　Ｂ単－ 88号　＊＊＊					
	耕地復旧（耕起）		㎡		1.000 ㎡	当たり算出
	耕地復旧(耕起) 無	1.000	㎡			Ｓ単　39号
	合　　計					
	単　　価					
	＊＊＊　Ｂ単－ 89号　＊＊＊					
	土のう		m3		1.000 m3	当たり算出
	土のう工 仕拵え～設置～撤去	1.000	m3			Ｓ単　40号
	SP 土砂等運搬 小規模,ﾊﾞｯｸﾎｳ山積0.28m3(平積0.2m3),土砂(岩塊･玉石混り土含む),無し,5.0k	1.000	m3			Ｓ単　58号
	m以下					
	購入土	1.000	m3			Ｓ単　13号
	合　　計					
	単　　価					
	＊＊＊　Ｂ単－ 90号　＊＊＊					
	ブルーシート #2000		㎡		1.000 ㎡	当たり算出

事業名	農村地域防災減災事業　那賀川・平島　地区
工事名	Ｒ２阿耕　国附　那賀川平島　用水路１４工事

コード	名　称（規　格）	数　量	単位	単　価	金　額	備　考
	土工用ﾏｯﾄ(ｼｰﾄ類)敷設･撤去 敷設～撤去	1.000	㎡			Ｓ単　47号
	合　　計					
	単　　価					
	＊＊＊　Ｂ単－ 91号　＊＊＊					
	廃プラ処分 運搬、処分		m3		1.000 m3	当たり算出
	SP 土砂等運搬 小規模,ﾊﾞｯｸﾎｳ山積0.28m3(平積0.2m3),土砂(岩塊･玉石混り土含む),無し,19.0	1.000	m3			Ｓ単　59号
	km以下					
	建設廃材 廃プラ	0.350	ton			Ｓ単　19号
	合　　計					
	単　　価					
	＊＊＊　Ｂ単－ 92号　＊＊＊					
	残土処理		m3		1.000 m3	当たり算出
	SP 土砂等運搬 小規模,ﾊﾞｯｸﾎｳ山積0.28m3(平積0.2m3),土砂(岩塊･玉石混り土含む),無し,19.0	1.000	m3			Ｓ単　59号
	km以下					
	建設発生土処分費 建設発生土	1.800	ton			Ｓ単　20号
	合　　計					

事業名	農村地域防災減災事業　那賀川・平島　地区
工事名	Ｒ２阿耕　国附　那賀川平島　用水路１４工事

コード	名　称（規　格）	数　量	単位	単　価	金　額	備　考
	単　　価					
	＊＊＊　Ｂ単－ 93号　＊＊＊					
	交通誘導警備員		人		1.000 人	当たり算出
	交通誘導警備員Ｂ		人			Ｓ単　6号
	合　　計					
	単　　価					
	＊＊＊　Ｂ単－ 94号　＊＊＊					
	仮設材輸送		ton		1.000 ton	当たり算出
	輸送費(仮設材) ,12m以内,10kmまで,往復計上,計上する(敷鉄板),基地(積込･取卸),,,	1.000	ton			Ｓ単　48号
	合　　計					
	単　　価					
	＊＊＊　Ｂ単－ 95号　＊＊＊					
	伐採 伐採、運搬、処分		式		1.000 式	当たり算出
	刈払工 チェンソー,0～40	0.030	ha			Ｓ単　49号
	集積工 樹木,疎生,集積	0.030	ha			Ｓ単　50号

事業名	農村地域防災減災事業　那賀川・平島　地区
工事名	Ｒ２阿耕　国附　那賀川平島　用水路１４工事

コード	名　称（規　格）	数　量	単位	単　価	金　額	備　考
	根切・積込 積込のみ	1.300	m3			Ｓ単　72号
	SP 土砂等運搬 小規模,ﾊﾞｯｸﾎｳ山積0.28m3(平積0.2m3),土砂(岩塊･玉石混り土含む),無し,19.0	1.300	m3			Ｓ単　59号
	km以下					
	建設廃材 木くず	0.700	ton			Ｓ単　21号
	合　　計					
	単　　価					
	＊＊＊　Ｂ単－ 96号　＊＊＊					
	付着強度試験（試験施工） 単軸引張試験，1回当たり3個		回		1.000 回	当たり算出
	付着強度試験 単軸引張試験，1回当たり3個,,	1.000	回			Ｓ単　14号
	合　　計					
	単　　価					
	＊＊＊　Ｂ単－ 97号　＊＊＊					
	付着強度試験（下地処理後） 単軸引張試験，1回当たり3個		回		1.000 回	当たり算出
	付着強度試験 単軸引張試験，1回当たり3個,,	1.000	回			Ｓ単　14号
	合　　計					
	単　　価					

事業名	農村地域防災減災事業　那賀川・平島　地区
工事名	Ｒ２阿耕　国附　那賀川平島　用水路１４工事

コード	名　称（規　格）	数　量	単位	単　価	金　額	備　考
	＊＊＊　B単－ 98号　＊＊＊					
	付着強度試験（表面被覆後） 単軸引張試験，1回当たり3個		回		1.000 回	当たり算出
	付着強度試験 単軸引張試験，1回当たり3個，，	1.000	回			S単　14号
	合　　計					
	単　　価					
	＊＊＊　B単－ 99号　＊＊＊					
	圧縮強度試験（ﾎﾟﾘﾏｰｾﾒﾝﾄﾓﾙﾀﾙ） JSCE-K561，1回当たり3本		回		1.000 回	当たり算出
	圧縮強度試験（ﾎﾟﾘﾏｰｾﾒﾝﾄﾓﾙﾀﾙ） JSCE-K561，1回当たり3本，，	1.000	回			S単　15号
	合　　計					
	単　　価					
	＊＊＊　B単－ 100号　＊＊＊					
	土壌分析試験費		式		1.000 式	当たり算出
	土壌分析試験費 条例第58条，施行規則第35条，，	1.000	式			S単　16号
	合　　計					
	単　　価					

事業名	農村地域防災減災事業　那賀川・平島　地区
工事名	Ｒ２阿耕　国附　那賀川平島　用水路１４工事

コード	名　称	数　量	単位	単　価	金　額	備　考
	＊＊＊　Ｓ単－ 1号　＊＊＊					
	人力土工(盛土・埋戻)		m3		10.000 m3	当たり算出
	人力土工(盛土・埋戻) 砂・砂質土,盛土,まき出し,振動ｺﾝﾊﾟｸﾀ(Ｉ)			基本給時間:8.0 深夜時間:0.0	超勤時間:0.0 週休:補正なし	
	1)土質区分 2)作業区分	砂・砂質土 盛土				
	3)施工区分 4)締固め区分	まき出し 振動ｺﾝﾊﾟｸﾀ(Ｉ)				
	特殊作業員		人			
	普通作業員		人			
	諸雑費 10%	0.100				
	合　　計					算出数量 10.000 m3
	単　　価		m3			
	＊＊＊　Ｓ単－ 2号　＊＊＊					
	人力土工(盛土・埋戻)		m3		10.000 m3	当たり算出
	人力土工(盛土・埋戻) 砂・砂質土,埋戻,まき出し,振動ｺﾝﾊﾟｸﾀ(Ｉ)			基本給時間:8.0 深夜時間:0.0	超勤時間:0.0 週休:補正なし	
	1)土質区分 2)作業区分	砂・砂質土 埋戻				
	3)施工区分 4)締固め区分	まき出し 振動ｺﾝﾊﾟｸﾀ(Ｉ)				
	特殊作業員		人			
	普通作業員		人			

事業名	農村地域防災減災事業　那賀川・平島　地区
工事名	Ｒ２阿耕　国附　那賀川平島　用水路１４工事

コード	名　称	数　量	単位	単　価	金　額	備　考
	諸雑費 10%	0.100				
	合　　計					算出数量 10.000 m3
	単　　価		m3			
	＊＊＊　Ｓ単－ 3号　＊＊＊					
	整形工(人力荒仕上げ)		㎡		10.000 ㎡	当たり算出
	整形工(人力荒仕上げ) 土砂			基本給時間:8.0 深夜時間:0.0	超勤時間:0.0 週休:補正なし	
	1)土質区分	土砂				
	普通作業員		人			
	合　　計					算出数量 10.000 ㎡
	単　　価		㎡			
	＊＊＊　Ｓ単－ 4号　＊＊＊					
	締固工(振動ﾛｰﾗ締固め2.5m未満)		m3		1.000 日	当たり算出
	締固工(振動ﾛｰﾗ締固め2.5m未満) 築堤・埋戻,0.8～1.1ton,			基本給時間:8.0 深夜時間:0.0	超勤時間:0.0 週休:補正なし	
	1)工種区分 2)規格区分(ton)	築堤・埋戻 0.8～1.1ton				
	3)長期割引単価区分(賃料機械)					
	振動ﾛｰﾗ[ﾊﾝﾄﾞｶﾞｲﾄﾞ式]		日			<賃料>

事業名	農村地域防災減災事業　那賀川・平島　地区
工事名	Ｒ２阿耕　国附　那賀川平島　用水路１４工事

コード	名　称	数　量	単位	単　価	金　額	備　考
	軽油 ﾊﾟﾄﾛｰﾙ給油	5.300	L			
	特殊作業員		人			
	合　計					算出数量 50.000 m3
	単　価		m3			
	＊＊＊　Ｓ単－ 5号　＊＊＊					
	普通作業員		人		1.000 人	当たり算出
	普通作業員			基本給時間:8.0 深夜時間:0.0	超勤時間:0.0 週休:補正なし	
	1)労務ｺｰﾄﾞ 2)労務単価算定区分					
	普通作業員		人			
	合　計					算出数量 1.000 人
	単　価					
	＊＊＊　Ｓ単－ 6号　＊＊＊					
	交通誘導警備員Ｂ		人		1.000 人	当たり算出
	交通誘導警備員Ｂ			基本給時間:8.0 深夜時間:0.0	超勤時間:0.0 週休:補正なし	
	1)労務ｺｰﾄﾞ 2)労務単価算定区分					
	交通誘導警備員Ｂ		人			

事業名	農村地域防災減災事業　那賀川・平島　地区
工事名	Ｒ２阿耕　国附　那賀川平島　用水路１４工事

コード	名　称	数　量	単位	単　価	金　額	備　考
	合　　計					算出数量 1.000 人
	単　　価					
	＊＊＊　Ｓ単－ 7号　＊＊＊					
	水路補修材		kg		1.000 各単位	当たり算出
	水路補修材 ﾎﾟﾘﾏｰｾﾒﾝﾄﾓﾙﾀﾙ,,			基本給時間:8.0 深夜時間:0.0	超勤時間:0.0 週休:補正なし	
	1)資材区分 2)地域資材単価コード（Ｐ）					
	3)地区資材単価コード（Ｊ） 4)施設機械資材単価コード（Ｋ）					
	水路補修材 ﾎﾟﾘﾏｰｾﾒﾝﾄﾓﾙﾀﾙ	1.000	kg			
	合　　計					算出数量 1.000 各単位
	単　　価					
	＊＊＊　Ｓ単－ 8号　＊＊＊					
	溶接金網		㎡		1.000 各単位	当たり算出
	溶接金網 線径3.2㎜　網目100㎜,,			基本給時間:8.0 深夜時間:0.0	超勤時間:0.0 週休:補正なし	
	1)資材区分 2)地域資材単価コード（Ｐ）					
	3)地区資材単価コード（Ｊ） 4)施設機械資材単価コード（Ｋ）					
	溶接金網 線径3.2㎜　網目100㎜	1.000	㎡			

事業名	農村地域防災減災事業　那賀川・平島　地区
工事名	Ｒ２阿耕　国附　那賀川平島　用水路１４工事

コード	名　称	数　量	単位	単　価	金　額	備　考
	合　　計					算出数量 1.000 各単位
	単　　価					
	＊＊＊　Ｓ単－ 9号　＊＊＊					
	鉄筋金網		㎡		1.000 各単位	当たり算出
	鉄筋金網 D10×150×150,,			基本給時間:8.0 深夜時間:0.0	超勤時間:0.0 週休:補正なし	
	1)資材区分 2)地域資材単価コード（Ｐ）					
	3)地区資材単価コード（Ｊ） 4)施設機械資材単価コード（Ｋ）					
	鉄筋金網 D10×150×150	1.000	㎡			
	合　　計					算出数量 1.000 各単位
	単　　価					
	＊＊＊　Ｓ単－ 10号　＊＊＊					
	コンクリート削孔(土木Ⅱ-2-⑮)		孔		1.000 各単位	当たり算出
	コンクリート削孔(土木Ⅱ-2-⑮) 削孔径10㎜以上30㎜未満,削孔深30㎜以上200㎜未満,,			基本給時間:8.0 深夜時間:0.0	超勤時間:0.0 週休:補正なし	
	1)資材区分 2)地域資材単価コード（Ｐ）					
	3)地区資材単価コード（Ｊ） 4)施設機械資材単価コード（Ｋ）					
	コンクリート削孔(土木Ⅱ-2-⑮) 削孔径10㎜以上30㎜未満,削孔深30㎜以上200㎜未満	1.000	孔			

事業名	農村地域防災減災事業　那賀川・平島　地区
工事名	Ｒ２阿耕　国附　那賀川平島　用水路１４工事

コード	名　称	数　量	単位	単　価	金　額	備　考
	合　　計					算出数量 1.000 各単位
	単　　価					
	＊＊＊　S単－ 11号　＊＊＊					
	樹脂カプセル		本		1.000 各単位	当たり算出
	樹脂カプセル 外径13㎜×長83㎜,,			基本給時間:8.0 深夜時間:0.0	超勤時間:0.0 週休:補正なし	
	1)資材区分 2)地域資材単価コード（P）					
	3)地区資材単価コード（J） 4)施設機械資材単価コード（K）					
	樹脂カプセル 外径13㎜×長83㎜	1.000	本			
	合　　計					算出数量 1.000 各単位
	単　　価					
	＊＊＊　S単－ 12号　＊＊＊					
	場所打ちU型側溝蓋		枚		1.000 各単位	当たり算出
	場所打ちU型側溝蓋 C1-B500,,			基本給時間:8.0 深夜時間:0.0	超勤時間:0.0 週休:補正なし	
	1)資材区分 2)地域資材単価コード（P）					
	3)地区資材単価コード（J） 4)施設機械資材単価コード（K）					
	場所打ちU型側溝蓋 C1-B500	1.000	枚			

事業名	農村地域防災減災事業　那賀川・平島　地区
工事名	Ｒ２阿耕　国附　那賀川平島　用水路１４工事

コード	名　称	数　量	単位	単　価	金　額	備　考
	合　　計					算出数量 1.000 各単位
	単　　価					
	＊＊＊　Ｓ単－ 13号　＊＊＊					
	購入土		m3		1.000 各単位	当たり算出
	購入土			基本給時間:8.0 深夜時間:0.0	超勤時間:0.0 週休:補正なし	
	1)資材区分 2)地域資材単価コード（Ｐ）					
	3)地区資材単価コード（Ｊ） 4)施設機械資材単価コード（Ｋ）					
	購入土	1.000	m3			
	合　　計					算出数量 1.000 各単位
	単　　価					
	＊＊＊　Ｓ単－ 14号　＊＊＊					
	付着強度試験		回		1.000 各単位	当たり算出
	付着強度試験 単軸引張試験，1回当たり3個，，			基本給時間:8.0 深夜時間:0.0	超勤時間:0.0 週休:補正なし	
	1)資材区分 2)地域資材単価コード（Ｐ）					
	3)地区資材単価コード（Ｊ） 4)施設機械資材単価コード（Ｋ）					
	付着強度試験 単軸引張試験，1回当たり3個	1.000	回			

事業名	農村地域防災減災事業　那賀川・平島　地区
工事名	Ｒ２阿耕　国附　那賀川平島　用水路１４工事

コード	名　称	数　量	単位	単　価	金　額	備　考
	合　　計					算出数量 1.000 各単位
	単　　価					
	＊＊＊　Ｓ単－ 15号　＊＊＊					
	圧縮強度試験（ﾎﾟﾘﾏｰｾﾒﾝﾄﾓﾙﾀﾙ）		回		1.000 各単位	当たり算出
	圧縮強度試験（ﾎﾟﾘﾏｰｾﾒﾝﾄﾓﾙﾀﾙ） JSCE-K561,1回当たり3本,,			基本給時間:8.0 深夜時間:0.0	超勤時間:0.0 週休:補正なし	
	1)資材区分 2)地域資材単価コード（Ｐ）					
	3)地区資材単価コード（Ｊ） 4)施設機械資材単価コード（Ｋ）					
	圧縮強度試験（ﾎﾟﾘﾏｰｾﾒﾝﾄﾓﾙﾀﾙ） JSCE-K561,1回当たり3本	1.000	回			
	合　　計					算出数量 1.000 各単位
	単　　価					
	＊＊＊　Ｓ単－ 16号　＊＊＊					
	土壌分析試験費		式		1.000 各単位	当たり算出
	土壌分析試験費 条例第58条，施行規則第35条,,			基本給時間:8.0 深夜時間:0.0	超勤時間:0.0 週休:補正なし	
	1)資材区分 2)地域資材単価コード（Ｐ）					
	3)地区資材単価コード（Ｊ） 4)施設機械資材単価コード（Ｋ）					
	土壌分析試験費 条例第58条，施行規則第35条	1.000	式			

事業名	農村地域防災減災事業　那賀川・平島　地区
工事名	Ｒ２阿耕　国附　那賀川平島　用水路１４工事

コード	名　称	数　量	単位	単　価	金　額	備　考
	合　　計					算出数量 1.000 各単位
	単　　価					
	＊＊＊　Ｓ単－ 17号　＊＊＊					
	建設発生土処分費		ton		1.000 各単位	当たり算出
	建設発生土処分費 廃プラスチック混合土砂			基本給時間:8.0 深夜時間:0.0	超勤時間:0.0 週休:補正なし	
	1)地域資材単価コード 2)資材規格	廃プラスチック混合土砂				
	3)単価の入力					
	建設発生土処分費 廃プラスチック混合土砂	1.000	ton			
	合　　計					算出数量 1.000 各単位
	単　　価					
	＊＊＊　Ｓ単－ 18号　＊＊＊					
	建設廃材		m3		1.000 各単位	当たり算出
	建設廃材 無筋コンクリート廃材			基本給時間:8.0 深夜時間:0.0	超勤時間:0.0 週休:補正なし	
	1)地域資材単価コード 2)資材規格	無筋コンクリート廃材				
	3)単価の入力					
	建設廃材 無筋コンクリート廃材	1.000	m3			

事業名	農村地域防災減災事業　那賀川・平島　地区
工事名	Ｒ２阿耕　国附　那賀川平島　用水路１４工事

コード	名　称	数　量	単位	単　価	金　額	備　考
	合　　計					算出数量 1.000 各単位
	単　　価					
	＊＊＊　Ｓ単－ 19号　＊＊＊					
	建設廃材		ton		1.000 各単位	当たり算出
	建設廃材 廃プラ			基本給時間:8.0 深夜時間:0.0	超勤時間:0.0 週休:補正なし	
	1)地域資材単価コード 2)資材規格	廃プラ				
	3)単価の入力					
	建設廃材 廃プラ	1.000	ton			
	合　　計					算出数量 1.000 各単位
	単　　価					
	＊＊＊　Ｓ単－ 20号　＊＊＊					
	建設発生土処分費		ton		1.000 各単位	当たり算出
	建設発生土処分費 建設発生土			基本給時間:8.0 深夜時間:0.0	超勤時間:0.0 週休:補正なし	
	1)地域資材単価コード 2)資材規格	建設発生土				
	3)単価の入力					
	建設発生土処分費 建設発生土	1.000	ton			

事業名	農村地域防災減災事業　那賀川・平島　地区
工事名	Ｒ２阿耕　国附　那賀川平島　用水路１４工事

コード	名　称	数　量	単位	単　価	金　額	備　考
	合　　計					算出数量 1.000 各単位
	単　　価					
	＊＊＊　Ｓ単－ 21号　＊＊＊					
	建設廃材		ton		1.000 各単位	当たり算出
	建設廃材 木くず			基本給時間:8.0 深夜時間:0.0	超勤時間:0.0 週休:補正なし	
	1)地域資材単価コード 2)資材規格	木くず				
	3)単価の入力					
	建設廃材 木くず	1.000	ton			
	合　　計					算出数量 1.000 各単位
	単　　価					
	＊＊＊　Ｓ単－ 22号　＊＊＊					
	【構造物取壊し】		m3		1.000 m3	当たり算出
	【構造物取壊し】 無筋,制約無,機械,昼間,しない,４週６休未満			基本給時間:8.0 深夜時間:0.0	超勤時間:0.0 週休:補正なし	
	1)作業区分 2)制約状況	無筋 制約無				
	3)施工区分 4)昼夜区分	機械 昼間				
	5)低騒音・低振動対策 6)週休２日補正	しない ４週６休未満				

事業名	農村地域防災減災事業　那賀川・平島　地区
工事名	Ｒ２阿耕　国附　那賀川平島　用水路１４工事

コード	名　称	数　量	単位	単　価	金　額	備　考
	構造物とりこわし工無筋構造物 制約無　機械　機労　昼間	1.000	m3			
	合　　計					算出数量 1.000 m3
	単　　価		m3			
	＊＊＊　Ｓ単－ 23号　＊＊＊					
	人力コンクリートはつり		㎡		1.000 日	当たり算出
	人力コンクリートはつり 床,t≦3cm			基本給時間:8.0 深夜時間:0.0	超勤時間:0.0 週休:補正なし	
	1)施工区分 2)施工厚(cm)	床 t≦3cm				
	普通作業員		人			
	はつり工		人			
	諸雑費 18%	0.180				
	合　　計					算出数量 17.500 ㎡
	単　　価		㎡			
	＊＊＊　Ｓ単－ 24号　＊＊＊					
	人力コンクリートはつり		㎡		1.000 日	当たり算出
	人力コンクリートはつり 床,3＜t≦6cm			基本給時間:8.0 深夜時間:0.0	超勤時間:0.0 週休:補正なし	
	1)施工区分 2)施工厚(cm)	床 3＜t≦6cm				

事業名	農村地域防災減災事業　那賀川・平島　地区
工事名	Ｒ２阿耕　国附　那賀川平島　用水路１４工事

コード	名　称	数　量	単位	単　価	金　額	備　考
	普通作業員		人			
	はつり工		人			
	諸雑費 18%	0.180				
	合　　計					算出数量 8.400 ㎡
	単　　価		㎡			
	＊＊＊　Ｓ単－ 25号　＊＊＊					
	【鉄筋工】		ton		1.000 ton	当たり算出
	【鉄筋工】 SD345,D13,一般作業,10t未満,－,無し,一般構造物（切梁無し）,10			基本給時間:8.0 深夜時間:0.0	超勤時間:0.0 週休:補正なし	
	%未満					
	1)規格区分 2)径区分	SD345 D13				
	3)作業区分 4)施工規模	一般作業 10t未満				
	5)時間的制約 6)夜間作業	－ 無し				
	7)構造物区分 8)太径鉄筋量	一般構造物（切梁無し） 10%未満				
	異形棒鋼 SD345　　D13	1.030	ton			
	鉄筋(一般構造物)	1.150	ton			
	合　　計					算出数量 1.000 ton
	単　　価		ton			

事業名	農村地域防災減災事業　那賀川・平島　地区
工事名	Ｒ２阿耕　国附　那賀川平島　用水路１４工事

コード	名　称	数　量	単位	単　価	金　額	備　考
	＊＊＊　Ｓ単－ 26号　＊＊＊					
	【鉄筋工】		ton		1.000 ton	当たり算出
	【鉄筋工】 SD345,D13,一般作業,10t未満,－,無し,差筋及び杭頭処理,10%未満			基本給時間:8.0 深夜時間:0.0	超勤時間:0.0 週休:補正なし	
	1)規格区分 2)径区分	SD345 D13				
	3)作業区分 4)施工規模	一般作業 10t未満				
	5)時間的制約 6)夜間作業	－ 無し				
	7)構造物区分 8)太径鉄筋量	差筋及び杭頭処理 10%未満				
	異形棒鋼 SD345　　D13	1.030	ton			
	鉄筋(一般構造物)	1.090	ton			
	合　　計					算出数量 1.000 ton
	単　　価		ton			
	＊＊＊　Ｓ単－ 27号　＊＊＊					
	ドレーン工(ｳｨｰﾌﾟﾎｰﾙ取付)		箇所		10.000 箇所	当たり算出
	ドレーン工(ｳｨｰﾌﾟﾎｰﾙ取付) 箱抜,底版,100㎜,,,φ50			基本給時間:8.0 深夜時間:0.0	超勤時間:0.0 週休:補正なし	
	1)施工区分 2)設置区分	箱抜 底版				
	3)規格区分（㎜） 6)ウィープホール単価（円/個）	100㎜				

事業名	農村地域防災減災事業　那賀川・平島　地区
工事名	Ｒ２阿耕　国附　那賀川平島　用水路１４工事

コード	名　称	数　量	単位	単　価	金　額	備　考
	7)集水フィルターの規格区分(㎜)	φ50				
	ウィープホール 100	10.000	個			
	土木一般世話役		人			
	普通作業員		人			
	雑材料費	0.050				
	合　　計					算出数量 10.000 箇所
	単　　価		箇所			
	＊＊＊　Ｓ単－ 28号　＊＊＊					
	高密度ﾎﾟﾘｴﾁﾚﾝ管機械布設		m		100.000 m	当たり算出
	高密度ﾎﾟﾘｴﾁﾚﾝ管機械布設 高密度ﾎﾟﾘｴﾁﾚﾝ管,600㎜,			基本給時間:8.0 深夜時間:0.0	超勤時間:0.0 週休:補正なし	
	1)管の単価(円/m) 2)管種区分	高密度ﾎﾟﾘｴﾁﾚﾝ管				
	3)管径区分(㎜) 4)長期割引単価区分(賃料機械)	600㎜				
	高密度ポリエチレン管	100.000	m			
	土木一般世話役		人			
	特殊作業員		人			
	普通作業員		人			
	ﾊﾞｯｸﾎｳ[ｸﾛｰﾗ型・ｸﾚｰﾝ機能付・排対型(1次・2次・3次)]		日			<賃料>

事業名	農村地域防災減災事業　那賀川・平島　地区
工事名	Ｒ２阿耕　国附　那賀川平島　用水路１４工事

コード	名　称	数　量	単位	単　価	金　額	備　考
	軽油 ﾊﾟﾄﾛｰﾙ給油	46.000	L			
	運転手（特殊）		人			
	合　　計					算出数量 100.000 m
	単　　価		m			
	＊＊＊　Ｓ単－ 29号　＊＊＊					
	高密度ﾎﾟﾘｴﾁﾚﾝ管機械敷設（撤去）		m		100.000 m	当たり算出
	高密度ﾎﾟﾘｴﾁﾚﾝ管機械布設 高密度ﾎﾟﾘｴﾁﾚﾝ管,600㎜,			基本給時間:8.0 深夜時間:0.0	超勤時間:0.0 週休:補正なし	
	1)管の単価(円/m) 2)管種区分	高密度ﾎﾟﾘｴﾁﾚﾝ管				
	3)管径区分(㎜) 4)長期割引単価区分(賃料機械)	600㎜				
	高密度ポリエチレン管	100.000	m			計上無し
	土木一般世話役		人			
	特殊作業員		人			
	普通作業員		人			
	ﾊﾞｯｸﾎｳ[ｸﾛｰﾗ型・ｸﾚｰﾝ機能付・排対型(1次・2次・3次)]		日			<賃料>
	軽油 ﾊﾟﾄﾛｰﾙ給油	46.000	L			
	運転手（特殊）		人			
	合　　計					算出数量 100.000 m

事業名	農村地域防災減災事業　那賀川・平島　地区
工事名	Ｒ２阿耕　国附　那賀川平島　用水路１４工事

コード	名　称	数　量	単位	単　価	金　額	備　考
	単　　価		m			
	＊＊＊　Ｓ単－ 30号　＊＊＊					
	ひび割れ充填工		m		10.000 m	当たり算出
	ひび割れ充填工 充填工,0.01kg,2.72kg,養生無し,表面仕上げ有り			基本給時間:8.0 深夜時間:0.0	超勤時間:0.0 週休:補正なし	
	1)施工区分 2)プライマー設計量(kg/10m)	充填工 0.01kg				
	3)充填材設計量(kg/10m) 4)プライマー単価(円/kg)	2.72kg				
	5)充填材単価(円/kg) 6)養生実施区分	養生無し				
	7)表面仕上げ実施区分	表面仕上げ有り				
	土木一般世話役		人			
	特殊作業員		人			
	普通作業員		人			
	プライマー ひび割れ充填工用	0.010	kg			
	充填材	3.240	kg			
	諸雑費	0.020				
	土木一般世話役		人			
	特殊作業員		人			
	普通作業員		人			

事業名	農村地域防災減災事業　那賀川・平島　地区
工事名	Ｒ２阿耕　国附　那賀川平島　用水路１４工事

コード	名　称	数　量	単位	単　価	金　額	備　考
	合　　計					算出数量 10.000 m
	単　　価		m			
	＊＊＊　Ｓ単－ 31号　＊＊＊					
	開水路目地補修工(成型ゴム挿入工)		m		100.000 m	当たり算出
	開水路目地補修工(成型ゴム挿入工) 50×50			基本給時間:8.0 深夜時間:0.0	超勤時間:0.0 週休:補正なし	
	1)目地規格 2)成型ゴム目地単価(円/m)	50×50				
	3)接着剤単価(円/kg) 4)プライマー単価(円/kg)					
	土木一般世話役		人			
	特殊作業員		人			
	普通作業員		人			
	コンクリートカッタ用ブレード 径200㎜	5.000	枚			
	諸雑費(1) 38%	0.380				
	土木一般世話役		人			
	特殊作業員		人			
	普通作業員		人			
	成型ゴム目地 50×50	103.000	m			
	接着材 成型ゴム目地用	59.000	kg			

事業名	農村地域防災減災事業　那賀川・平島　地区
工事名	Ｒ２阿耕　国附　那賀川平島　用水路１４工事

コード	名　称	数　量	単位	単　価	金　額	備　考
	プライマー 成型ゴム目地用	1.300	kg			
	諸雑費(2) 5%	0.050				
	合　　計					算出数量 100.000 m
	単　　価		m			
	＊＊＊　Ｓ単－ 32号　＊＊＊					
	高圧洗浄工		㎡		100.000 ㎡	当たり算出
	高圧洗浄工 高圧洗浄工,30Mpa			基本給時間:8.0 深夜時間:0.0	超勤時間:0.0 週休:補正なし	
	1)施工区分 2)吐出圧力	高圧洗浄工 30Mpa				
	土木一般世話役		人			
	特殊作業員		人			
	普通作業員		人			
	高圧洗浄機[工事用･ｴﾝｼﾞﾝ駆動]		供用日			<損料>
	ガソリン ＪＩＳ２号　レギュラースタンド	23.000	L			
	諸雑費 27%	0.270				
	合　　計					算出数量 100.000 ㎡
	単　　価		㎡			

事業名	農村地域防災減災事業　那賀川・平島　地区
工事名	Ｒ２阿耕　国附　那賀川平島　用水路１４工事

コード	名　称	数　量	単位	単　価	金　額	備　考
	＊＊＊　Ｓ単－ 33号　＊＊＊					
	プライマー塗布（断面修復工）		㎡		10.000 ㎡	当たり算出
	プライマー塗布（断面修復工） プライマー塗布,1.75kg			基本給時間:8.0 深夜時間:0.0	超勤時間:0.0 週休:補正なし	
	1)施工区分 2)プライマー単価(円/kg)	プライマー塗布				
	3)プライマー設計量（kg/10㎡）	1.75kg				
	土木一般世話役		人			
	普通作業員		人			
	プライマー 水路断面修復・表面被覆用	1.820	kg			
	諸雑費 2%	0.020				
	合　　計					算出数量 10.000 ㎡
	単　　価		㎡			
	＊＊＊　Ｓ単－ 34号　＊＊＊					
	断面修復工		㎡		10.000 ㎡	当たり算出
	断面修復工 断面修復工,602.70kg			基本給時間:8.0 深夜時間:0.0	超勤時間:0.0 週休:補正なし	
	1)施工区分 2)修復材単価(円/kg)	断面修復工				
	3)修復材設計量(kg/10㎡)	602.70kg				
	土木一般世話役		人			

事業名	農村地域防災減災事業　那賀川・平島　地区
工事名	Ｒ２阿耕　国附　那賀川平島　用水路１４工事

コード	名　称	数　量	単位	単　価	金　額	備　考
	左官		人			
	水路補修材 ﾎﾟﾘﾏｰｾﾒﾝﾄﾓﾙﾀﾙ	669.000	kg			
	諸雑費 2%	0.020				
	合　計					算出数量 10.000 ㎡
	単　価		㎡			
	＊＊＊　Ｓ単－ 35号　＊＊＊					
	断面修復工		㎡		10.000 ㎡	当たり算出
	断面修復工 断面修復工,1,004.50kg			基本給時間:8.0 深夜時間:0.0	超勤時間:0.0 週休:補正なし	
	1)施工区分 2)修復材単価(円/kg)	断面修復工				
	3)修復材設計量(kg/10㎡)	1,004.50kg				
	土木一般世話役		人			
	左官		人			
	水路補修材 ﾎﾟﾘﾏｰｾﾒﾝﾄﾓﾙﾀﾙ	1,115.000	kg			
	諸雑費 2%	0.020				
	合　計					算出数量 10.000 ㎡
	単　価		㎡			

事業名	農村地域防災減災事業　那賀川・平島　地区
工事名	Ｒ２阿耕　国附　那賀川平島　用水路１４工事

コード	名　称	数　量	単位	単　価	金　額	備　考
	＊＊＊　Ｓ単－ 36号　＊＊＊					
	断面修復工		㎡		10.000 ㎡	当たり算出
	断面修復工 断面修復工,2,009.00kg			基本給時間:8.0 深夜時間:0.0	超勤時間:0.0 週休:補正なし	
	1)施工区分 2)修復材単価(円/kg)	断面修復工				
	3)修復材設計量(kg/10㎡)	2,009.00kg				
	土木一般世話役		人			
	左官		人			
	水路補修材 ﾎﾟﾘﾏｰｾﾒﾝﾄﾓﾙﾀﾙ	2,229.990	kg			
	諸雑費 2%	0.020				
	合　　計					算出数量 10.000 ㎡
	単　　価		㎡			
	＊＊＊　Ｓ単－ 37号　＊＊＊					
	プライマー塗布（表面被覆工）		㎡		100.000 ㎡	当たり算出
	プライマー塗布（表面被覆工） プライマー塗布,17.50kg			基本給時間:8.0 深夜時間:0.0	超勤時間:0.0 週休:補正なし	
	1)施工区分 2)プライマー単価(円/kg)	プライマー塗布				
	3)プライマー設計量（kg/100㎡）	17.50kg				
	土木一般世話役		人			

事業名	農村地域防災減災事業　那賀川・平島　地区
工事名	Ｒ２阿耕　国附　那賀川平島　用水路１４工事

コード	名　称	数　量	単位	単　価	金　額	備　考
	特殊作業員		人			
	普通作業員		人			
	プライマー 水路断面修復・表面被覆用	20.300	kg			
	諸雑費 9%	0.090				
	合　　計					算出数量 100.000 ㎡
	単　　価		㎡			
	＊＊＊　Ｓ単－ 38号　＊＊＊					
	表面被覆工（左官）		㎡		100.000 ㎡	当たり算出
	表面被覆工（左官） 表面被覆工（左官）,1,004.50kg			基本給時間:8.0 深夜時間:0.0	超勤時間:0.0 週休:補正なし	
	1)施工区分 2)被覆材単価(円/kg)	表面被覆工（左官）				
	3)被覆材設計量（kg/100㎡）	1,004.50kg				
	土木一般世話役		人			
	特殊作業員		人			
	普通作業員		人			
	左官		人			
	水路補修材 ﾎﾟﾘﾏｰｾﾒﾝﾄﾓﾙﾀﾙ	1,084.860	kg			
	諸雑費 6%	0.060				

事業名	農村地域防災減災事業　那賀川・平島　地区
工事名	Ｒ２阿耕　国附　那賀川平島　用水路１４工事

コード	名　称	数　量	単位	単　価	金　額	備　考
	合　　計					算出数量 100.000 ㎡
	単　　価		㎡			
	＊＊＊　Ｓ単－ 39号　＊＊＊					
	耕地復旧(耕起)		㎡		100.000 ㎡	当たり算出
	耕地復旧(耕起) 無			基本給時間:8.0 深夜時間:0.0	超勤時間:0.0 週休:補正なし	
	1)石礫、雑物除去	無				
	農用ﾄﾗｸﾀ[乗用･ﾎｲｰﾙ型]		時間			<損料>
	軽油 ﾊﾟﾄﾛｰﾙ給油	0.800	L			
	運転手（一般）		人			
	諸雑費 14%	0.140				
	合　　計					算出数量 100.000 ㎡
	単　　価		㎡			
	＊＊＊　Ｓ単－ 40号　＊＊＊					
	土のう工		m3		10.000 m3	当たり算出
	土のう工 仕拵え～設置～撤去			基本給時間:8.0 深夜時間:0.0	超勤時間:0.0 週休:補正なし	
	1)施工区分	仕拵え～設置～撤去				

事業名	農村地域防災減災事業　那賀川・平島　地区
工事名	Ｒ２阿耕　国附　那賀川平島　用水路１４工事

コード	名　称	数　量	単位	単　価	金　額	備　考
	土のう　化学繊維使用 62cm×48cm	500.000	枚			
	普通作業員		人			
	合　　計					算出数量 10.000 m3
	単　　価		m3			
	＊＊＊　Ｓ単－ 41号　＊＊＊					
	大型土のう工		袋		1.000 日	当たり算出
	大型土のう工 製作,-,現地土,0m3,大型土のう袋,なし,			基本給時間:8.0 深夜時間:0.0	超勤時間:0.0 週休:補正なし	
	1)施工区分 2)施工機械区分	製作 -				
	3)採取土区分 4)購入土材単価(m3当たり)	現地土				
	5)購入土材数量(m3／袋) 6)大型土のう袋区分	0.000m3 大型土のう袋				
	7)単価０円区分(大型土のう袋) 8)長期割引単価区分(賃料機械)	なし				
	土木一般世話役		人			
	特殊作業員		人			
	普通作業員		人			
	諸雑費	0.070				
	大型土のう袋 大型土のう袋	62.000	枚			
	ﾊﾞｯｸﾎｳ[ｸﾛｰﾗ型・ｸﾚｰﾝ機能付・超/低騒音・排対(1-3次)]		日			<賃料>

事業名	農村地域防災減災事業　那賀川・平島　地区
工事名	Ｒ２阿耕　国附　那賀川平島　用水路１４工事

コード	名　称	数　量	単位	単　価	金　額	備　考
	軽油 ﾊﾟﾄﾛｰﾙ給油	112.000	L			
	運転手（特殊）		人			
	合　　計					算出数量 62.000 袋
	単　　価		袋			
	＊＊＊　Ｓ単－ 42号　＊＊＊					
	大型土のう工		袋		1.000 日	当たり算出
	大型土のう工 撤去,ﾊﾞｯｸﾎｳ,,0m3,大型土のう袋,なし,			基本給時間:8.0 深夜時間:0.0	超勤時間:0.0 週休:補正なし	
	1)施工区分 2)施工機械区分	撤去 ﾊﾞｯｸﾎｳ				
	4)購入土材単価(m3当たり) 5)購入土材数量(m3／袋)	0.000m3				
	6)大型土のう袋区分 7)単価０円区分(大型土のう袋)	大型土のう袋 なし				
	8)長期割引単価区分(賃料機械)					
	土木一般世話役		人			
	特殊作業員		人			
	ﾊﾞｯｸﾎｳ[ｸﾛｰﾗ型・ｸﾚｰﾝ機能付・超/低騒音・排対(1-3次)]		日			<賃料>
	軽油 ﾊﾟﾄﾛｰﾙ給油	74.000	L			
	運転手（特殊）		人			
	合　　計					算出数量 144.000 袋

事業名	農村地域防災減災事業　那賀川・平島　地区
工事名	Ｒ２阿耕　国附　那賀川平島　用水路１４工事

コード	名　称	数　量	単位	単　価	金　額	備　考
	単　　価		袋			
	＊＊＊　Ｓ単－ 43号　＊＊＊					
	大型土のう工		袋		1.000 日	当たり算出
	大型土のう工 製作・設置,ﾊﾞｯｸﾎｳ,購入土,0m3,大型土のう袋,なし,			基本給時間:8.0 深夜時間:0.0	超勤時間:0.0 週休:補正なし	
	1)施工区分 2)施工機械区分	製作・設置 ﾊﾞｯｸﾎｳ				
	3)採取土区分 4)購入土材単価(m3当たり)	購入土				
	5)購入土材数量(m3／袋) 6)大型土のう袋区分	0.000m3 大型土のう袋				
	7)単価０円区分(大型土のう袋) 8)長期割引単価区分(賃料機械)	なし				
	土木一般世話役		人			
	特殊作業員		人			
	普通作業員		人			
	諸雑費	0.040				
	大型土のう袋 大型土のう袋	36.000	枚			
	購入土	0.000	m3			計上無し
	ﾊﾞｯｸﾎｳ[ｸﾛｰﾗ型・ｸﾚｰﾝ機能付・超/低騒音・排対(1-3次)]		日			<賃料>
	軽油 ﾊﾟﾄﾛｰﾙ給油	98.000	L			
	運転手（特殊）		人			

事業名	農村地域防災減災事業　那賀川・平島　地区
工事名	Ｒ２阿耕　国附　那賀川平島　用水路１４工事

コード	名　称	数　量	単位	単　価	金　額	備　考
	合　　計					算出数量 36.000 袋
	単　　価		袋			
	＊＊＊　Ｓ単－ 44号　＊＊＊					
	支保工（小規模）		空m3		10.000 空m3	当たり算出
	支保工（小規模） パイプサポート支保（小規模）,40KN/㎡以下			基本給時間:8.0 深夜時間:0.0	超勤時間:0.0 週休:補正なし	
	1)施工区分 2)支保耐力KN/㎡	パイプサポート支保（小規模） 40KN/㎡以下				
	土木一般世話役		人			
	型わく工		人			
	とび工		人			
	普通作業員		人			
	諸雑費	0.130				
	合　　計					算出数量 10.000 空m3
	単　　価		空m3			
	＊＊＊　Ｓ単－ 45号　＊＊＊					
	敷鉄板設置・撤去工		㎡		1,000.000 ㎡	当たり算出
	敷鉄板設置・撤去工 設置～賃料～撤去,,1,			基本給時間:8.0 深夜時間:0.0	超勤時間:0.0 週休:補正なし	

事業名	農村地域防災減災事業　那賀川・平島　地区
工事名	Ｒ２阿耕　国附　那賀川平島　用水路１４工事

コード	名　称	数　量	単位	単　価	金　額	備　考
	1)施工区分 2)供用日数	設置～賃料～撤去				
	3)使用回数 4)長期割引単価区分(賃料機械)	1				
	敷鉄板 22*1524*6096　［賃料］	1,000.000	㎡供用日			
	敷鉄板 22*1524*6096　［整備費］	1,000.000	㎡			
	特殊作業員		人			
	普通作業員		人			
	ﾊﾞｯｸﾎｳ[ｸﾛｰﾗ型・ｸﾚｰﾝ機能付・超/低騒音・排対(1-3次)]		日			<賃料>
	軽油 ﾊﾟﾄﾛｰﾙ給油	365.000	L			
	運転手（特殊）		人			
	合　　計					算出数量 1,000.000 ㎡
	単　　価		㎡			
	＊＊＊　Ｓ単－ 46号　＊＊＊					
	土工用ﾏｯﾄ(ｼｰﾄ類)敷設・撤去		㎡		100.000 ㎡	当たり算出
	土工用ﾏｯﾄ(ｼｰﾄ類)敷設・撤去 敷設～撤去			基本給時間:8.0 深夜時間:0.0	超勤時間:0.0 週休:補正なし	
	1)施工区分 2)土木安定用材の1㎡当たり単価	敷設～撤去				
	土木安定用材（マット・シート類）	104.000	㎡			
	普通作業員		人			

事業名	農村地域防災減災事業　那賀川・平島　地区
工事名	Ｒ２阿耕　国附　那賀川平島　用水路１４工事

コード	名　称	数　量	単位	単　価	金　額	備　考
	合　　計					算出数量 100.000 ㎡
	単　　価		㎡			
	＊＊＊　Ｓ単－ 47号　＊＊＊					
	土工用ﾏｯﾄ(ｼｰﾄ類)敷設･撤去		㎡		100.000 ㎡	当たり算出
	土工用ﾏｯﾄ(ｼｰﾄ類)敷設･撤去 敷設～撤去			基本給時間:8.0 深夜時間:0.0	超勤時間:0.0 週休:補正なし	
	1)施工区分 2)土木安定用材の1㎡当たり単価	敷設～撤去				
	土木安定用材（マット・シート類）	104.000	㎡			
	普通作業員		人			
	合　　計					算出数量 100.000 ㎡
	単　　価		㎡			
	＊＊＊　Ｓ単－ 48号　＊＊＊					
	輸送費(仮設材)		ton		1.000 ton	当たり算出
	輸送費(仮設材) ,12m以内,10kmまで,往復計上,計上する(敷鉄板),基地(積込･取卸),			基本給時間:8.0 深夜時間:0.0	超勤時間:0.0 週休:補正なし	
	,,					
	1)使用単価区分 2)運賃料金(円/ton)					
	3)製品長 4)運搬距離(片道)	12m以内 10kmまで				

事業名	農村地域防災減災事業　那賀川・平島　地区
工事名	Ｒ２阿耕　国附　那賀川平島　用水路１４工事

コード	名　称	数　量	単位	単　価	金　額	備　考
	5)計上方法 6)積卸し計上区分	往復計上 計上する(敷鉄板)				
	7)積卸し区分(敷鉄板) 9)冬期割増率（実数）	基地(積込･取卸)				
	10)深夜早朝割増率（実数）					
	仮設材輸送運賃料金 10km以下　製品長12m以内	1.000	ton			
	積卸し費 積込み･取卸し	1.000	ton			
	合　　計					算出数量 1.000 ton
	単　　価		ton			
	＊＊＊　Ｓ単－ 49号　＊＊＊					
	刈払工		ha		1.000 日	当たり算出
	刈払工 チェンソー,0～40			基本給時間:8.0 深夜時間:0.0	超勤時間:0.0 週休:補正なし	
	1)機械区分 2)樹量区分(本･m/10a)	チェンソー 0～40				
	土木一般世話役		人			
	特殊作業員		人			
	諸雑費	0.060				
	合　　計					算出数量 0.068 ha
	単　　価		ha			

事業名	農村地域防災減災事業　那賀川・平島　地区
工事名	Ｒ２阿耕　国附　那賀川平島　用水路１４工事

コード	名　称	数　量	単位	単　価	金　額	備　考
	＊＊＊　Ｓ単－ 50号　＊＊＊					
	集積工		ha		10.000 a	当たり算出
	集積工 樹木,疎生,集積			基本給時間:8.0 深夜時間:0.0	超勤時間:0.0 週休:補正なし	
	1)施工区分 2)疎密区分	樹木 疎生				
	3)作業区分	集積				
	土木一般世話役		人			
	普通作業員		人			
	合　　計					算出数量 10.000 a
	単　　価		ha			
	＊＊＊　Ｓ単－ 51号　＊＊＊					
	SP 掘削		m3		1.000 m3	当たり算出
	SP 掘削 土砂,上記以外(小規模),-,-,-,1箇所50m3以下(標準以外),-,-,-			基本給時間:8.0 深夜時間:0.0	超勤時間:0.0 週休:補正なし	
	1)土質 2)施工方法	土砂 上記以外(小規模)				
	3)岩質 4)押土の有無	- -				
	5)障害の有無 6)施工数量	- 1箇所50m3以下(標準以外)				
	7)火薬使用 8)破砕片除去の有無	- -				
	9)集積押土の有無	-				

事業名	農村地域防災減災事業　那賀川・平島　地区
工事名	Ｒ２阿耕　国附　那賀川平島　用水路１４工事

コード	名　称	数　量	単位	単　価	金　額	備　考
	単　　価		m3			
	＊＊＊　Ｓ単－ 52号　＊＊＊					
	SP 積込(ルーズ)		m3		1.000 m3	当たり算出
	SP 積込(ルーズ) 土砂,小規模(標準)			基本給時間:8.0 深夜時間:0.0	超勤時間:0.0 週休:補正なし	
	1)土質 2)作業内容	土砂 小規模(標準)				
	単　　価		m3			
	＊＊＊　Ｓ単－ 53号　＊＊＊					
	SP 床掘り		m3		1.000 m3	当たり算出
	SP 床掘り 土砂,上記以外(小規模),-,-			基本給時間:8.0 深夜時間:0.0	超勤時間:0.0 週休:補正なし	
	1)土質区分 2)施工方法	土砂 上記以外(小規模)				
	3)土留方式の種類 4)障害の有無	- -				
	単　　価		m3			
	＊＊＊　Ｓ単－ 54号　＊＊＊					
	SP 土砂等運搬		m3		1.000 m3	当たり算出
	SP 土砂等運搬 小規模,ﾊﾞｯｸﾎｳ山積0.28m3(平積0.2m3),土砂(岩塊・玉石混り土含む)			基本給時間:8.0 深夜時間:0.0	超勤時間:0.0 週休:補正なし	

事業名	農村地域防災減災事業　那賀川・平島　地区
工事名	Ｒ２阿耕　国附　那賀川平島　用水路１４工事

コード	名　称	数　量	単位	単　価	金　額	備　考
	,無し,0.2km以下					
	1)土砂等発生現場 2)積込機種・規格	小規模 ﾊﾞｯｸﾎｳ山積0.28m3(平積0.2m3)				
	3)土質 4)DID区間の有無	土砂(岩塊・玉石混り土含む) 無し				
	5)運搬距離(km)	0.2km以下				
	単　　価		m3			
	＊＊＊　Ｓ単－ 55号　＊＊＊					
	SP 土砂等運搬		m3		1.000 m3	当たり算出
	SP 土砂等運搬 小規模,ﾊﾞｯｸﾎｳ山積0.28m3(平積0.2m3),土砂(岩塊・玉石混り土含む)			基本給時間:8.0 深夜時間:0.0	超勤時間:0.0 週休:補正なし	
	,無し,35.0km以下					
	1)土砂等発生現場 2)積込機種・規格	小規模 ﾊﾞｯｸﾎｳ山積0.28m3(平積0.2m3)				
	3)土質 4)DID区間の有無	土砂(岩塊・玉石混り土含む) 無し				
	5)運搬距離(km)	35.0km以下				
	単　　価		m3			
	＊＊＊　Ｓ単－ 56号　＊＊＊					
	SP 土砂等運搬		m3		1.000 m3	当たり算出
	SP 土砂等運搬 小規模,ﾊﾞｯｸﾎｳ山積0.28m3(平積0.2m3),土砂(岩塊・玉石混り土含む)			基本給時間:8.0 深夜時間:0.0	超勤時間:0.0 週休:補正なし	

事業名	農村地域防災減災事業　那賀川・平島　地区
工事名	Ｒ２阿耕　国附　那賀川平島　用水路１４工事

コード	名　称	数　量	単位	単　価	金　額	備　考
	,無し,1.0km以下					
	1)土砂等発生現場 2)積込機種・規格	小規模 ﾊﾞｯｸﾎｳ山積0.28m3(平積0.2m3)				
	3)土質 4)DID区間の有無	土砂(岩塊・玉石混り土含む) 無し				
	5)運搬距離(km)	1.0km以下				
	単　　価		m3			
	＊＊＊　Ｓ単－ 57号　＊＊＊					
	SP 土砂等運搬		m3		1.000 m3	当たり算出
	SP 土砂等運搬 小規模,ﾊﾞｯｸﾎｳ山積0.28m3(平積0.2m3),土砂(岩塊・玉石混り土含む)			基本給時間:8.0 深夜時間:0.0	超勤時間:0.0 週休:補正なし	
	,無し,6.0km以下					
	1)土砂等発生現場 2)積込機種・規格	小規模 ﾊﾞｯｸﾎｳ山積0.28m3(平積0.2m3)				
	3)土質 4)DID区間の有無	土砂(岩塊・玉石混り土含む) 無し				
	5)運搬距離(km)	6.0km以下				
	単　　価		m3			
	＊＊＊　Ｓ単－ 58号　＊＊＊					
	SP 土砂等運搬		m3		1.000 m3	当たり算出
	SP 土砂等運搬 小規模,ﾊﾞｯｸﾎｳ山積0.28m3(平積0.2m3),土砂(岩塊・玉石混り土含む)			基本給時間:8.0 深夜時間:0.0	超勤時間:0.0 週休:補正なし	

事業名	農村地域防災減災事業　那賀川・平島　地区
工事名	Ｒ２阿耕　国附　那賀川平島　用水路１４工事

コード	名　称	数　量	単位	単　価	金　額	備　考
	,無し,5.0km以下					
	1)土砂等発生現場 2)積込機種・規格	小規模 ﾊﾞｯｸﾎｳ山積0.28m3(平積0.2m3)				
	3)土質 4)DID区間の有無	土砂(岩塊・玉石混り土含む) 無し				
	5)運搬距離(km)	5.0km以下				
	単　　価		m3			
	＊＊＊　Ｓ単－ 59号　＊＊＊					
	SP 土砂等運搬		m3		1.000 m3	当たり算出
	SP 土砂等運搬 小規模,ﾊﾞｯｸﾎｳ山積0.28m3(平積0.2m3),土砂(岩塊・玉石混り土含む)			基本給時間:8.0 深夜時間:0.0	超勤時間:0.0 週休:補正なし	
	,無し,19.0km以下					
	1)土砂等発生現場 2)積込機種・規格	小規模 ﾊﾞｯｸﾎｳ山積0.28m3(平積0.2m3)				
	3)土質 4)DID区間の有無	土砂(岩塊・玉石混り土含む) 無し				
	5)運搬距離(km)	19.0km以下				
	単　　価		m3			
	＊＊＊　Ｓ単－ 60号　＊＊＊					
	SP 基面整正		㎡		1.000 ㎡	当たり算出
	SP 基面整正 基面整正			基本給時間:8.0 深夜時間:0.0	超勤時間:0.0 週休:補正なし	

事業名	農村地域防災減災事業　那賀川・平島　地区
工事名	Ｒ２阿耕　国附　那賀川平島　用水路１４工事

コード	名　称	数　量	単位	単　価	金　額	備　考
	1)整形区分	基面整正				
	単　　価		㎡			
	＊＊＊　Ｓ単－ 61号　＊＊＊					
	SP 基礎砕石		㎡		1.000 ㎡	当たり算出
	SP 基礎砕石 12.5cm超17.5cm以下,ｸﾗｯｼｬﾗﾝ C-40 40～0mm(JIS規格品),			基本給時間:8.0 深夜時間:0.0	超勤時間:0.0 週休:補正なし	
	1)砕石の厚さ 2)砕石の種類	12.5cm超17.5cm以下 ｸﾗｯｼｬﾗﾝ C-40 40～0mm(JIS規格品)				
	3)長期割引単価区分					
	単　　価		㎡			
	＊＊＊　Ｓ単－ 62号　＊＊＊					
	SP コンクリート		m3		1.000 m3	当たり算出
	SP コンクリート 無筋・鉄筋構造物,人力打設,-,一般養生,-,無し,-,18-8-25(20)(高			基本給時間:8.0 深夜時間:0.0	超勤時間:0.0 週休:補正なし	
	炉B) W/C65%,					
	1)構造物種別 2)打設工法	無筋・鉄筋構造物 人力打設				
	3)設計日打設量 4)養生工の種類	- 一般養生				
	5)圧送管延長距離区分 6)現場内小運搬の有無	- 無し				
	7)打設高さ、水平打設距離 8)ｺﾝｸﾘｰﾄ規格	- 18-8-25(20)(高炉B) W/C65%				

事業名	農村地域防災減災事業　那賀川・平島　地区
工事名	Ｒ２阿耕　国附　那賀川平島　用水路１４工事

コード	名　称	数　量	単位	単　価	金　額	備　考
	単　　価		m3			
	＊＊＊　Ｓ単－ 63号　＊＊＊					
	SP コンクリート		m3		1.000 m3	当たり算出
	SP コンクリート 無筋・鉄筋構造物,人力打設,-,一般養生,-,無し,-,24-12-25(20)(			基本給時間:8.0 深夜時間:0.0	超勤時間:0.0 週休:補正なし	
	高炉B) W/C60%,					
	1)構造物種別 2)打設工法	無筋・鉄筋構造物 人力打設				
	3)設計日打設量 4)養生工の種類	- 一般養生				
	5)圧送管延長距離区分 6)現場内小運搬の有無	- 無し				
	7)打設高さ、水平打設距離 8)ｺﾝｸﾘｰﾄ規格	- 24-12-25(20)(高炉B) W/C60%				
	単　　価		m3			
	＊＊＊　Ｓ単－ 64号　＊＊＊					
	SP コンクリート		m3		1.000 m3	当たり算出
	SP コンクリート 無筋・鉄筋構造物,人力打設,-,一般養生,-,無し,-,18-8-40(高炉B)			基本給時間:8.0 深夜時間:0.0	超勤時間:0.0 週休:補正なし	
	W/C65%,					
	1)構造物種別 2)打設工法	無筋・鉄筋構造物 人力打設				
	3)設計日打設量 4)養生工の種類	- 一般養生				

事業名	農村地域防災減災事業　那賀川・平島　地区
工事名	Ｒ２阿耕　国附　那賀川平島　用水路１４工事

コード	名　称	数　量	単位	単　価	金　額	備　考
	5)圧送管延長距離区分 6)現場内小運搬の有無	- 無し				
	7)打設高さ、水平打設距離 8)ｺﾝｸﾘｰﾄ規格	- 18-8-40(高炉B) W/C65%				
	単　　価		m3			
	＊＊＊　Ｓ単－ 65号　＊＊＊					
	SP コンクリート		m3		1.000 m3	当たり算出
	SP コンクリート 無筋・鉄筋構造物,ﾊﾞｯｸﾎｳ（ｸﾚｰﾝ機能付）打設,-,一般養生,-,-,-,1			基本給時間:8.0 深夜時間:0.0	超勤時間:0.0 週休:補正なし	
	8-8-25(20)(高炉B) W/C65%,					
	1)構造物種別 2)打設工法	無筋・鉄筋構造物 ﾊﾞｯｸﾎｳ（ｸﾚｰﾝ機能付）打設				
	3)設計日打設量 4)養生工の種類	- 一般養生				
	5)圧送管延長距離区分 6)現場内小運搬の有無	- -				
	7)打設高さ、水平打設距離 8)ｺﾝｸﾘｰﾄ規格	- 18-8-25(20)(高炉B) W/C65%				
	9)長期割引単価区分					
	単　　価		m3			
	＊＊＊　Ｓ単－ 66号　＊＊＊					
	SP コンクリート		m3		1.000 m3	当たり算出
	SP コンクリート 小型構造物,人力打設,-,一般養生,-,無し,-,24-12-25(20)(高炉B)			基本給時間:8.0 深夜時間:0.0	超勤時間:0.0 週休:補正なし	

事業名	農村地域防災減災事業　那賀川・平島　地区
工事名	Ｒ２阿耕　国附　那賀川平島　用水路１４工事

コード	名　称	数　量	単位	単　価	金　額	備　考
	W/C60%,					
	1)構造物種別 2)打設工法	小型構造物 人力打設				
	3)設計日打設量 4)養生工の種類	- 一般養生				
	5)圧送管延長距離区分 6)現場内小運搬の有無	- 無し				
	7)打設高さ、水平打設距離 8)ｺﾝｸﾘｰﾄ規格	- 24-12-25(20)(高炉B) W/C60%				
	単　　価		m3			
	＊＊＊　Ｓ単－ 67号　＊＊＊					
	SP 型枠		㎡		1.000 ㎡当たり算出	
	SP 型枠 一般型枠,鉄筋・無筋構造物			基本給時間:8.0 深夜時間:0.0	超勤時間:0.0 週休:補正なし	
	1)型枠の種類 2)構造物の種類	一般型枠 鉄筋・無筋構造物				
	単　　価		㎡			
	＊＊＊　Ｓ単－ 68号　＊＊＊					
	SP 型枠		㎡		1.000 ㎡当たり算出	
	SP 型枠 一般型枠,均しコンクリート			基本給時間:8.0 深夜時間:0.0	超勤時間:0.0 週休:補正なし	
	1)型枠の種類 2)構造物の種類	一般型枠 均しコンクリート				
	単　　価		㎡			

事業名	農村地域防災減災事業　那賀川・平島　地区
工事名	Ｒ２阿耕　国附　那賀川平島　用水路１４工事

コード	名　称	数　量	単位	単　価	金　額	備　考
	＊＊＊　Ｓ単－ 69号　＊＊＊					
	SP 型枠		㎡		1.000 ㎡	当たり算出
	SP 型枠 一般型枠,小型構造物			基本給時間:8.0 深夜時間:0.0	超勤時間:0.0 週休:補正なし	
	1)型枠の種類 2)構造物の種類	一般型枠 小型構造物				
	単　　価		㎡			
	＊＊＊　Ｓ単－ 70号　＊＊＊					
	SP 目地板		㎡		1.000 ㎡	当たり算出
	SP 目地板 目地板(ゴム発泡体)t=10㎜			基本給時間:8.0 深夜時間:0.0	超勤時間:0.0 週休:補正なし	
	1)目地板の種類	目地板(ゴム発泡体)t=10㎜				
	単　　価		㎡			
	＊＊＊　Ｓ単－ 71号　＊＊＊					
	SP 止水板		m		1.000 m	当たり算出
	SP 止水板 CF 150㎜×5㎜			基本給時間:8.0 深夜時間:0.0	超勤時間:0.0 週休:補正なし	
	1)止水板の種類	CF 150㎜×5㎜				
	単　　価		m			

事業名	農村地域防災減災事業　那賀川・平島　地区
工事名	Ｒ２阿耕　国附　那賀川平島　用水路１４工事

コード	名　称	数　量	単位	単　価	金　額	備　考
	＊＊＊　Ｓ単－ 72号　＊＊＊					
	根切・積込		m3		10.000 m3	当たり算出
	根切・積込 積込のみ			基本給時間:8.0 深夜時間:0.0	超勤時間:0.0 週休:補正なし	
	1)作業区分 2)山林砂防工（普通作業員）	積込のみ 普通作業員				
	普通作業員		人			
	ﾊﾞｯｸﾎｳ[ｸﾛｰﾗ型･排対型(1次)]		時間			<損料>
	運転手（特殊）		人			
	軽油 ﾊﾟﾄﾛｰﾙ給油	33.000	L			
	合　　計					算出数量 10.000 m3
	単　　価		m3			

事業名	農村地域防災減災事業　那賀川・平島　地区
工事名	Ｒ２阿耕　国附　那賀川平島　用水路１４工事

コード	名　称（規　格）	数　量	単位	単　価	金　額	備　考
	＊＊＊　Ｔ単－ 1号　＊＊＊					
	溶接金網設置(土木Ⅱ-２-⑩)		㎡		100.000 ㎡	当たり算出
	線径3.2㎜,網目100㎜					
	普通作業員		人			Ｓ単　5号
	溶接金網 線径3.2㎜　網目100㎜,,	105.000	㎡			Ｓ単　8号
	合　計					算出数量 100.000 ㎡
	単　価		㎡			
	＊＊＊　Ｔ単－ 2号　＊＊＊					
	コンクリート削孔(土木Ⅱ-２-⑮)		孔		1.000 孔	当たり算出
	削孔径10㎜以上30㎜未満,削孔深30㎜以上200㎜未満					
	コンクリート削孔(土木Ⅱ-2-⑮) 削孔径10㎜以上30㎜未満,削孔深30㎜以上200㎜未満,,	1.000	孔			Ｓ単　10号
	合　計					算出数量 1.000 孔
	単　価		孔			
	＊＊＊　Ｔ単－ 3号　＊＊＊					
	鉄筋金網設置(土木Ⅱ-２-⑩)		㎡		100.000 ㎡	当たり算出
	D10×150×150					

事業名	農村地域防災減災事業　那賀川・平島　地区
工事名	Ｒ２阿耕　国附　那賀川平島　用水路１４工事

コード	名　称（規　格）	数　量	単位	単　価	金　額	備　考
	普通作業員		人			Ｓ単　5号
	鉄筋金網 D10×150×150,,	105.000	㎡			Ｓ単　9号
	合　計					算出数量 100.000 ㎡
	単　価		㎡			

見積単価一覧表

工事名	R2阿耕　国附　那賀川平島　用水路14工事			
名称	規格	単位	単価	備考
弾性ｼｰﾘﾝｸﾞ材	ひび割れ充填工用	kg	2,170	単位重量1,210kg/m3
ﾌﾟﾗｲﾏｰ	ひび割れ充填工用	kg	2,680	単位使用量0.0085kg/m2
付着強度試験	単軸引張試験 1回当たり3個　試験に必要な材料費含む	回	7,560	諸経費含まず
ﾎﾟﾘﾏｰｾﾒﾝﾄﾓﾙﾀﾙ圧縮強度試験	JSCEK561 1回当たり3本	回	4,500	諸経費含まず
山土		m3	420	運搬距離　L=4.9km
処分費	建設発生土	ton	800	運搬距離　L=18.0km
処分費	廃ﾌﾟﾗｽﾁｯｸ混合土砂	ton	12,700	運搬距離　L=20.1km
処分費	ｺﾝｸﾘｰﾄ殻(無筋)	m3	1,880	運搬距離　L=5.4km
処分費	木くず	ton	15,000	運搬距離　L=14.6km
処分費	廃ﾌﾟﾗｽﾁｯｸ	ton	17,140	運搬距離　L=18.1km

技術管理費積上げ項目一覧表

工事名	R2阿耕　国附　那賀川平島　用水路14工事				
積上げ項目	表面処理工における品質管理試験費等				
番号	項目	規格仕様	単位	数量	備考
1	単軸引張試験	単軸引張試験 1回当たり3個	回	6	
2	ﾎﾟﾘﾏｰｾﾒﾝﾄ圧縮強度試験	JSCEK561 1回当たり3個	回	2	

数　量　総　括　表

工事区分	工　種	種　別	細　別	規　格	単位	数　量	摘　　要
（レベル 1）	（レベル 2）	（レベル 3）	（レベル 4）	（レベル 5）			
那賀川　平島地区　水路補修							
	土工						
		掘削工					
			掘削	土砂	m3	48	
			堆積土砂　撤去	土砂	m3	4	
		盛土工					
			盛　土	構造物周辺	m3	34	
			〃	1.0m≦Ｂ＜2.5m	m3	0	
			〃	Ｂ＜1.0m	m3	12	
		作業土工					
			床掘	土砂	m3	319	
			埋戻し	構造物周辺	m3	103	
			〃	Ｂ＜1.0m	m3	79	
			荒仕上げ	土砂	m2	284	
			基面整正	土砂	m2	485	
		残土処理工					
			残土処理	土砂	m3	43	
	構造物撤去工						
		構造物取壊し工					
			コンクリートはつり				
				人力（t≦3cm）	m2	4.6	
				〃　(3cm≦t≦6cm)	m2	1.7	
			コンクリート取壊し				
				無筋構造物(機械)	m3	10	
			空石積み　取壊し				

数　量　総　括　表

工事区分	工　種	種　別	細　別	規　格	単位	数　量	摘　　要
（レベル 1）	（レベル 2）	（レベル 3）	（レベル 4）	（レベル 5）			
				控え30cm程度	m3	6.0	
			殻運搬処理				
				無筋構造物	m3	16	
				無筋構造物	ton	38	
	コンクリート補修工						
		高圧洗浄工					
			高圧洗浄工	30Mpa	m2	204	
		表面被覆工					
			プライマー塗布工	表面被覆用	m2	195	
			表面被覆工(左官)	無機系,t=5mm	m2	195	
			表面被覆工(左官)	無機系,不陸整正,t=3mm	m2	195	
		底版勾配調整工					
			コンクリート	18N/mm2以上(人力)	m3	0.5	
			溶接金網	φ3.2*100*100	m2	8	
		目地工					
			目地補修工	成型ゴム,50*50	m	19.1	
			目地材	ゴム発泡体(t=10)	m2	1	
		ひび割れ補修工					
			ひび割れ充填				
				弾性シーリング材	m	17.0	
		断面補修工					
			断面修復	ポリマーセメント系			
				t=1cm	m2	0.0	
				t=3cm	m2	0.3	

数　量　総　括　表

工事区分	工　種	種　別	細　別	規　格	単位	数　量	摘　　要
（レベル 1）	（レベル 2）	（レベル 3）	（レベル 4）	（レベル 5）			
				t=4cm	m2	0.0	
				t=5cm	m2	1.7	
				t=6cm	m2	0.0	
				t=7cm	m2	0.0	
				t=8cm	m2	0.0	
				t=9cm	m2	0.0	
				t=10cm	m2	1.0	
	現場打ち水路工						
		3号U型水路					
			コンクリート	24N/mm2	m3	51	
			型枠	一般型枠	m2	299	
			鉄筋	SD345,D13	t	2.90	
			均しコンクリート	18N/mm2以上	m3	22	
			同上　型枠	均し	m2	17	
			基礎砕石	C-40,t=150	m2	216	
			目地材	ゴム発泡体(t=10)	m2	6	
			止水板	CF-150	m	38.5	
			ウィープホール	φ100、L=0.25m	本	11	
		3号L型水路					
			コンクリート	24N/mm2	m3	13	
			型枠	一般型枠	m2	51	
			鉄筋	SD345,D13	t	0.717	
			均しコンクリート	18N/mm2以上	m3	6.5	
			同上　型枠	均し	m2	3.3	

数　量　総　括　表

工事区分	工　種	種　別	細　別	規　格	単位	数　量	摘　　要
（レベル 1）	（レベル 2）	（レベル 3）	（レベル 4）	（レベル 5）			
			基礎砕石	C-40,t=150	m2	65	
			目地材	ゴム発泡体(t=10)	m2	2	
			止水板	CF-150	m	10.2	
			ウィープホール	φ100、L=0.25m	本	5	
		4号L型水路					
			コンクリート	24N/mm2	m3	9.6	
			型枠	一般型枠	m2	47	
			鉄筋	SD345,D13	t	0.531	
			均しコンクリート	18N/mm2以上	m3	4.7	
			同上　型枠	均し	m2	3.0	
			基礎砕石	C-40,t=150	m2	46	
			目地材	ゴム発泡体(t=10)	m2	1	
			止水板	CF-150	m	5.3	
			ウィープホール	φ100、L=0.25m	本	3	
		底版コンクリート					
			コンクリート	18N/mm2以上	m3	21	
			溶接金網	φ3.2×100×100	m2	130	
			基礎砕石	C-40,t=150	m2	148	
			目地材	ゴム発泡体(t=10)	m2	2	
			ウィープホール	φ100、L=0.15m	本	10	
		断面増厚コンクリート					
			コンクリート	18N/mm2以上	m3	22	
			型枠	一般型枠	m2	148	

数　量　総　括　表

工事区分	工　種	種　別	細　別	規　格	単位	数　量	摘　　要
（レベル 1）	（レベル 2）	（レベル 3）	（レベル 4）	（レベル 5）			
			鉄筋金網	D10×150×150	m2	136	
			目地材	ゴム発泡体(t=10)	m2	2	
		嵩上げコンクリート					
			コンクリート	18N/mm2以上	m3	8.5	
			型枠	一般型枠	m2	22	
			基礎砕石	C-40,t=150	m2	10	
			目地材	ゴム発泡体(t=10)	m2	1	
			差し筋	SD295A、D16、L=400	ton	0.006	
			削孔	φ20×100	孔	9	
			樹脂カプセル		個	9	
	附帯工						
		取合水路					
			コンクリート	18N/mm2以上	m3	1.2	
			型枠	一般型枠	m2	12	
			基礎砕石	C-40,t=150	m2	4.3	
			コンクリート蓋	C1-B500	枚	10	
		掛樋					
			コンクリート	18N/mm2以上	m3	0.8	
			型枠	一般型枠	m2	10	
			鉄筋	SD345,D13	t	0.050	
			支保		空m3	0.6	

数　量　総　括　表

工事区分	工　種	種　別	細　別	規　格	単位	数　量	摘　　要
（レベル 1）	（レベル 2）	（レベル 3）	（レベル 4）	（レベル 5）			
	仮設工						
		仮設道路工	敷き鉄板	22*1524*3048	m2	688	
			土木シート	長繊維ポリエステル系不織布	m2	768	
			大型土のう		袋	26	
				中詰土砂	m3	6.3	
			土のう		m3	7.3	
			仮排水管	φ600	m	7.3	
		水田復旧工	耕地復旧		m2	768	
		濁水処理工	土のう		m3	2.7	
				中詰土砂	m3	2.7	
			ブルーシート		m2	21	
		廃プラ処分工	廃プラ		m3	1.2	
		残土処分			m3	16	
		伐採	刈払		ha	0.03	
			処分量		m3	1.3	

土　工　集　計　表

工種	種別	細　別	規　格	単位	数　量				合計	計上	摘要
					水路土工	水路工	附帯工	残土集計			
土工											
	掘削工										
		掘削	土砂	m3	47.7				47.7	48	
		堆積土砂　撤去	土砂	m3	3.8				3.8	4	
	盛土工										
		盛土	構造物周辺	m3	33.6				33.6	34	
			1.0m≦Ｂ＜2.5m	m3	0.0				0.0	0	
			Ｂ＜1.0m	m3	11.6				11.6	12	
	作業土工										
		床掘	土砂	m3		315.6	3.3		318.9	319	
		埋戻し	構造物周辺	m3		101.1	1.9		103.0	103	
		〃	Ｂ＜1.0m	m3		78.9	0.2		79.1	79	
		荒仕上げ	土砂	m2		283.8			283.8	284	
		基面整正	土砂	m2		482.2	2.6		484.8	485	
	残土処理	残土処理	土砂	m3	3.8			39.1	42.9	43	

残 土 集 計 表

種別	土質	f	発生土		必要土		備考
			N	C	N	C	
掘削	土砂	0.9	47.7				
盛土	土砂	0.9			50.2	45.2	33.6＋0.0＋11.6＝45.2
床掘	土砂	0.9	318.9				
埋戻し	土砂	0.9			202.3	182.1	103.0＋79.1＝182.1
計							
	土砂		366.6		252.5		366.6－252.5＝114.1
							内24m3と51m3は別工事へ流用

数　量　集　計　表

工 種	種　別	細　別	単位	数　量			合計	計上	摘要
水路土工									
	掘削	土砂	m3	47.7			47.7	47.7	
	堆積土砂　撤去	土砂	m3	3.8			3.8	3.8	
	盛土	構造物周辺	m3	33.6			33.6	33.6	
		1.0m≦Ｂ＜2.5m	m3	0.0			0.0	0.0	
		Ｂ＜1.0m	m3	11.6			11.6	11.6	

水路土工

土　積　計　算　書

測　点	点間距離 (m)	掘削 土砂 断面	平均	数量							備考
〔底版コンクリート部〕											
No. 34 + 22.330	—	0.5	—	—							IP-87
No. 34 + 25.000	2.670	0.6	0.55	1.5							
No. 34 + 30.000	5.000	0.6	0.60	3.0							
No. 34 + 31.600	1.600	0.6	0.60	1.0							N0.34+30.0流用
小計	9.270			5.5							
No. 34 + 41.000	—	0.0	—	—							
No. 34 + 46.240	5.240	1.0	0.50	2.6							IP-89
小計	5.240			2.6							
No. 37 + 20.400	—	0.4	—	—							IP-100
No. 37 + 25.000	4.600	0.5	0.45	2.1							
No. 37 + 40.000	15.000	0.4	0.45	6.8							
No. 38	10.000	0.4	0.40	4.0							
No. 38 + 12.000	12.000	0.4	0.40	4.8							
No. 38 + 25.000	13.000	0.4	0.40	5.2							
No. 38 + 36.010	11.010	0.4	0.40	4.4							IP-106
No. 38 + 41.990	5.980	0.8	0.60	3.6							IP-108
No. 38 + 45.000	3.010	0.8	0.80	2.4							
No. 39	5.000	0.9	0.85	4.3							
No. 39 + 2.320	2.320	0.8	0.85	2.0							IP-110(E.P)
小計	81.920			39.6							
合計	m 96.430			m3 47.7							

水路土工

土　積　計　算　書

測　点	点間距離 (m)	盛土 構造物周辺 断面	盛土 構造物周辺 平均	盛土 構造物周辺 数量	盛土 1.0m≦B＜2.5m 断面	盛土 1.0m≦B＜2.5m 平均	盛土 1.0m≦B＜2.5m 数量	盛土 B＜1.0m未満 断面	盛土 B＜1.0m未満 平均	盛土 B＜1.0m未満 数量	備考
〔嵩上げCo部〕											
No. 34 + 31.630	—	0.0	—	—	0.0	—	—	0.0	—	—	No34+33.00流用
No. 34 + 33.000	1.370	0.0	0.00	0.0	0.0	0.00	0.0	0.0	0.00	0.0	
No. 34 + 34.020	1.020	0.0	0.00	0.0	0.0	0.00	0.0	0.0	0.00	0.0	No34+33.00流用
小計	2.390			0.0			0.0			0.0	
No. 34 + 36.250	—	0.0	—	—	0.0	—	—	0.0	—	—	
No. 34 + 41.000	4.750	0.0	0.00	0.0	0.0	0.00	0.0	0.0	0.00	0.0	
No. 34 + 45.870	4.870	0.0	0.00	0.0	0.0	0.00	0.0	0.0	0.00	0.0	IP-89
小計	9.620			0.0			0.0			0.0	
〔3号L型水路部〕											
No. 34 + 45.870	—	0.0	—	—	0.0	—	—	0.0	—	—	IP-89流用
No. 35	4.130	0.2	0.10	0.4	0.0	0.00	0.0	0.1	0.05	0.2	
No. 35 + 20.000	20.000	0.2	0.20	4.0	0.0	0.00	0.0	0.1	0.10	2.0	
No. 35 + 21.000	1.000	0.2	0.20	0.2	0.0	0.00	0.0	0.1	0.10	0.1	No35+20流用
小計	25.130			4.6			0.0			2.3	

水路土工

土　積　計　算　書

測　点	点間距離 (m)	盛土 構造物周辺 断面	盛土 構造物周辺 平均	盛土 構造物周辺 数量	盛土 1.0m≦B＜2.5m 断面	盛土 1.0m≦B＜2.5m 平均	盛土 1.0m≦B＜2.5m 数量	盛土 B＜1.0m未満 断面	盛土 B＜1.0m未満 平均	盛土 B＜1.0m未満 数量	備考
〔3号U型水路部〕	※　下線付き点間距離は"ブレーキ区間"										
No.　35　+　21.000	—	0.2	—	—	0.0	—	—	0.1	—	—	No35+20流用
No.　35　+　22.870	1.870	0.2	0.20	0.4	0.0	0.00	0.0	0.1	0.10	0.2	IP-90
No.　35　+　22.870	—	0.3	—	—	0.0	—	—	0.1	—	—	IP-90'
No.　35　+　25.000	2.130	0.6	0.45	1.0	0.0	0.00	0.0	0.1	0.10	0.2	
No.　35　+　41.550	16.550	0.3	0.45	7.4	0.0	0.00	0.0	0.1	0.10	1.7	IP-92
No.　36	8.440	0.0	0.15	1.3	0.0	0.00	0.0	0.0	0.05	0.4	
No.　36　+　10.860	10.860	0.1	0.05	0.5	0.0	0.00	0.0	0.0	0.00	0.0	IP-94
No.　36　+　25.000	14.140	0.6	0.35	4.9	0.0	0.00	0.0	0.1	0.05	0.7	
No.　36　+　37.400	12.400	0.5	0.55	6.8	0.0	0.00	0.0	0.5	0.30	3.7	IP-96
No.　36　+　46.960	9.560	0.4	0.45	4.3	0.0	0.00	0.0	0.0	0.25	2.4	IP-97
小計	75.950			26.6			0.0			9.3	
〔4号L型水路部〕											
No.　36　+　46.960	—	0.1	—	—	0.0	—	—	0.0	—	—	IP-97
No.　37	3.040	0.1	0.10	0.3	0.0	0.00	0.0	0.0	0.00	0.0	
No.　37　+　13.780	13.780	0.1	0.10	1.4	0.0	0.00	0.0	0.0	0.00	0.0	IP-99
No.　37　+　20.400	6.620	0.1	0.10	0.7	0.0	0.00	0.0	0.0	0.00	0.0	IP-100
小計	23.440			2.4			0.0			0.0	
合　計	m 136.530			m3 33.6			m3 0.0			m3 11.6	

堆積土砂撤去数量算定表

バレル番号	体積土砂撤去			備考
	A(m2)	体積厚さ(m)	撤去(m3)	
85	—	—	—	
86	—	—	—	
87	—	—	—	
88	16.30	0.23	3.75	
89	—	—	—	
90	—	—	—	
91	—	—	—	
92	—	—	—	
93	—	—	—	
94	—	—	—	
95	—	—	—	
96	—	—	—	
97	—	—	—	
98	—	—	—	
99	—	—	—	
100	—	—	—	
101	—	—	—	
102	—	—	—	
103	—	—	—	
	※A㎡、厚さは”現地調査展開図”より			
合計			3.75	

堆積土砂撤去数量算定表

バレル番号	体積土砂撤去			備考
	A(m2)	体積厚さ(m)	撤去(m3)	

構　造　物　撤　去　工　集　計　表

工種	種別	細　別	規　格	単位	数　量				合計	計上	摘要
					構造物撤去工	Co補修工	断面修復工	水路工			
構造物撤去工											
	構造物取壊し工										
		コンクリートはつり									
			人力（t≦3cm）	m2		4.3	0.3		4.6	4.6	
			〃　(3cm≦t≦6cm)	m2		0.0	1.7		1.7	1.7	
		コンクリート取壊し									
			無筋構造物	m3	10.3		0.1		10.4	10	
		空石積み　取壊し									
			控え30cm程度	m3	4.4			1.6	6.0	6.0	
		殻運搬処理									
			無筋構造物	ton	16.4*23.0/9.80665				38.35	38	

構造物撤去工

細　　別	規　　格	記号	計　　算　　式	単位	小　　計	合　　計
空石積み　取壊し	控え30cm程度			m3		4.4
			土積計算書より	m2	14.5	
			14.5㎡×0.3m	m3	4.4	
コンクリート取壊し	無筋			m3		10.3
			土積計算書より	〃	8.9	
	No.36付近掛樋	左右壁	0.26㎡×1.5m＋0.18㎡×1.5m	〃	0.7	
	〃	掛樋	「附帯工」掛樋復旧数量計算より	〃	0.7	

取り壊し 根拠図

No.36付近　掛樋取壊し

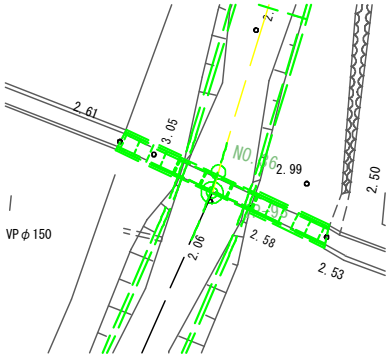

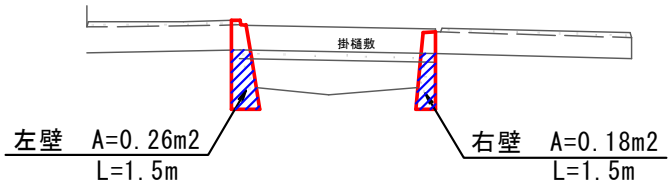

構造物撤去工

土　積　計　算　書

測　点	点間距離 (m)	空石積み取壊し 控え30cm程度 断面	平均	数量							備考
〔左岸〕											
No. 36 + 46.960	—	0.5	—	—							No.37流用
No. 37	3.040	0.5	0.50	1.5							
No. 37 + 13.780	13.780	0.8	0.65	9.0							IP-99
No. 37 + 20.400	6.620	0.4	0.60	4.0							IP-100
小計	23.440			14.5							
合　計	m 23.440			m2 14.5							

構造物撤去工

土　積　計　算　書

測　点	点間距離 (m)	コンクリート取壊し 無筋 断面	平均	数量							備考
〔右岸〕											
No. 35 + 22.870	—	0.5	—	—							IP-90’
No. 35 + 25.000	2.130	0.3	0.40	0.9							
小計	2.130			0.9							
No. 36 + 7.220	—	0.2	—	—							IP-94流用
No. 36 + 10.860	3.640	0.2	0.20	0.7							IP-94
No. 36 + 25.000	14.140	0.2	0.20	2.8							
No. 36 + 37.400	12.400	0.3	0.25	3.1							IP-96
No. 36 + 46.960	9.560	0.0	0.15	1.4							IP-97
小計	39.740			8.0							
合　計	m 41.870			m3 8.9							

数　量　集　計　表

工 種	種　別	細　別	単位	数　量					合計	計上	摘要
				表面被覆工			底版勾配調整工	控除			
				左側壁	右側壁	底版	底版				
コンクリート補修工											
高圧洗浄工											
	高圧洗浄工	30Mpa	m2	110.12	64.76	22.80	8.72	-2.43	203.97	204	
表面被覆工											
	プライマー塗布工	表面被覆用	m2	110.12	64.76	22.80	—	-2.43	195.25	195	
	表面被覆工(左官)	無機系,t=5mm	m2	110.12	64.76	22.80	—	-2.43	195.25	195	
	表面被覆工(左官)	無機系,不陸整正,t=3mm	m2	110.12	64.76	22.80	—	-2.43	195.25	195	
底版勾配調整工											
	コンクリート	18-12-25	m3	—	—	—	0.50		0.50	0.5	
	溶接金網	φ3.2*100*100	m2	—	—	—	8.33		8.33	8	
	Coはつり	人力(t≦3cm)	m2	—	—	—	4.30		4.30	4.3	
		人力(3cm＜t≦6cm)	m2	—	—	—	0.00		0.00	0.0	
目地工											
	目地補修工	成型ゴム,50*50	m	19.10		—	—		19.10	19.1	
	目地材	ゴム発泡体(t=10)	m2	—	—	—	0.05		0.05	1	

表面被覆工(壁面)

測　点	点間距離	高圧洗浄工(左岸)			表面被覆工 (左岸)			高圧洗浄工(右岸)			表面被覆工 (右岸)			備 考
					t=5mm						t=5mm			
	(m)	断 面	平 均	数 量	断 面	平 均	数 量	断 面	平 均	数 量				
No. 34 + 22.330		1.07			1.07									IP-87
No. 34 + 25.000	2.670	1.00	1.035	2.76	1.00	1.035	2.76							
No. 34 + 28.290	3.290	1.00	1.000	3.29	1.00	1.000	3.29							IP-88(+25.0流用)
小計	5.960			6.05			6.05							
No. 34 + 31.860		0.85			0.85									34+33.00流用
No. 34 + 33.000	1.140	0.85	0.850	0.97	0.85	0.850	0.97							
No. 34 + 34.860	1.860	0.98	0.915	1.70	0.98	0.915	1.70							
No. 34 + 41.000	6.140	0.59	0.785	4.82	0.59	0.785	4.82							
No. 34 + 45.870	4.870	0.56	0.575	2.80	0.56	0.575	2.80							IP-89流用
小計	14.010			10.29			10.29							

表面被覆工(壁面)

測　点	点間距離	高圧洗浄工(左岸)			表面被覆工 (左岸)			高圧洗浄工(右岸)			表面被覆工 (右岸)			備 考
					t=5mm						t=5mm			
	(m)	断 面	平 均	数 量	断 面	平 均	数 量	断 面	平 均	数 量				
No. 34 + 22.330								1.06			1.06			IP-87
No. 34 + 25.000	2.670							1.00	1.030	2.75	1.00	1.030	2.75	
No. 34 + 27.350	2.350							1.00	1.000	2.35	1.00	1.000	2.35	IP-88(+25.0流用)
小計	5.020									5.10			5.10	
No. 34 + 31.400								0.91			0.91			34+33.00流用
No. 34 + 33.000	1.600							0.91	0.910	1.46	0.91	0.910	1.46	
No. 34 + 34.860	1.860							2.39	1.650	3.07	2.39	1.650	3.07	
No. 34 + 41.000	6.140							1.65	2.020	12.40	1.65	2.020	12.40	
No. 34 + 45.870	4.870							1.52	1.585	7.72	1.52	1.585	7.72	IP-89
No. 34 + 45.870								1.38			1.38			IP-89'
No. 35	4.130							1.31	1.345	5.55	1.31	1.345	5.55	
No. 35 + 20.000	20.000							1.27	1.290	25.80	1.27	1.290	25.80	
No. 35 + 22.870	2.870							1.28	1.275	3.66	1.28	1.275	3.66	IP-90
小計	41.470									59.66			59.66	

表面被覆工(壁面)

測　点	点間距離	高圧洗浄工(左岸)			表面被覆工（左岸）			高圧洗浄工(右岸)			表面被覆工（右岸）			備 考
					t=5mm						t=5mm			
	(m)	断　面	平　均	数　量	断　面	平　均	数　量	断　面	平　均	数　量	断　面	平　均	数　量	
No.　37　+　20.400	—	1.05	—	—	1.05	—	—							IP-100
No.　37　+　25.000	4.600	1.05	1.050	4.83	1.05	1.050	4.83							
No.　37　+　40.000	15.000	1.08	1.065	15.98	1.08	1.065	15.98							
No.　38	10.000	1.06	1.070	10.70	1.06	1.070	10.70							
No.　38　+　12.000	12.000	1.42	1.240	14.88	1.42	1.240	14.88							
No.　38　+　25.000	13.000	1.44	1.430	18.59	1.44	1.430	18.59							
No.　38　+　36.010	11.010	1.45	1.445	15.91	1.45	1.445	15.91							IP-106
No.　38　+　36.010	—	1.38	—	—	1.38	—	—							IP-106’
No.　38　+　41.990	5.980	0.85	1.115	6.67	0.85	1.115	6.67							IP-108
No.　38　+　45.000	3.010	0.85	0.850	2.56	0.85	0.850	2.56							
No.　38　+　49.300	4.300	0.85	0.850	3.66	0.85	0.850	3.66							IP-109
小計	78.900			93.78			93.78							
合　計	m 84.860			110.12			110.12			64.76			64.76	

表面被覆工(底面)

測　点	点間距離 (m)	高圧洗浄工 断面	高圧洗浄工 平均	高圧洗浄工 数量	表面被覆工 t=5mm 断面	表面被覆工 t=5mm 平均	表面被覆工 t=5mm 数量							備考
No. 34 + 31.830	—	2.24	—	—	2.24	—	—							34+33.00流用
No. 34 + 33.000	1.170	2.24	2.240	2.62	2.24	2.240	2.62							
No. 34 + 34.860	1.860	2.22	2.230	4.15	2.22	2.230	4.15							
No. 34 + 41.000	6.140	2.28	2.250	13.82	2.28	2.250	13.82							
No. 34 + 41.970	0.970	2.28	2.280	2.21	2.28	2.280	2.21							34+41.00流用
合　計	m 10.140			m2 22.80			m2 22.80							

底版勾配修正工

測　点	点間距離 (m)				コンクリート 18N/mm2以上 断面	平均	数量	溶接金網 φ3.2×100×100 断面	平均	数量	高圧洗浄工 断面	平均	数量	備考
No. 34 + 41.960	—	A=2.225*0.050=		0.111	0.11	—	—	2.13	—	—	2.23	—	—	34+41.0流用
No. 34 + 43.890	1.930	A=2.225*0.050=		0.111	0.11	0.110	0.21	2.13	2.130	4.11	2.23	2.230	4.30	34+41.0流用
No. 34 + 45.870	1.980	A=2.225*0.081=		0.180	0.18	0.145	0.29	2.13	2.130	4.22	2.23	2.230	4.42	
小計	3.910						0.50			8.33			8.72	
					目地材									
					A ＝ 0.50m3÷10m									
					＝	0.05 m2								
合　計	m 3.910						m3 0.50			m2 8.33			m2 8.72	

底版勾配修正工

測　点	点間距離 (m)	Coはつり (t≦3cm) 断面	平均	数量	Coはつり (3cm＜t≦6cm) 断面	平均	数量							備考
No. 34 + 41.960		2.23												34+41.0流用
No. 34 + 43.890	1.930	2.23	2.230	4.30										
小計	1.930			4.30										
合　計	m 1.930			m2 4.30			m2 0.00							

NO.34+41.000

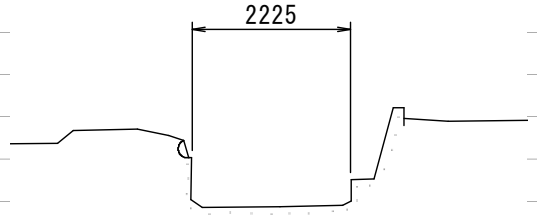

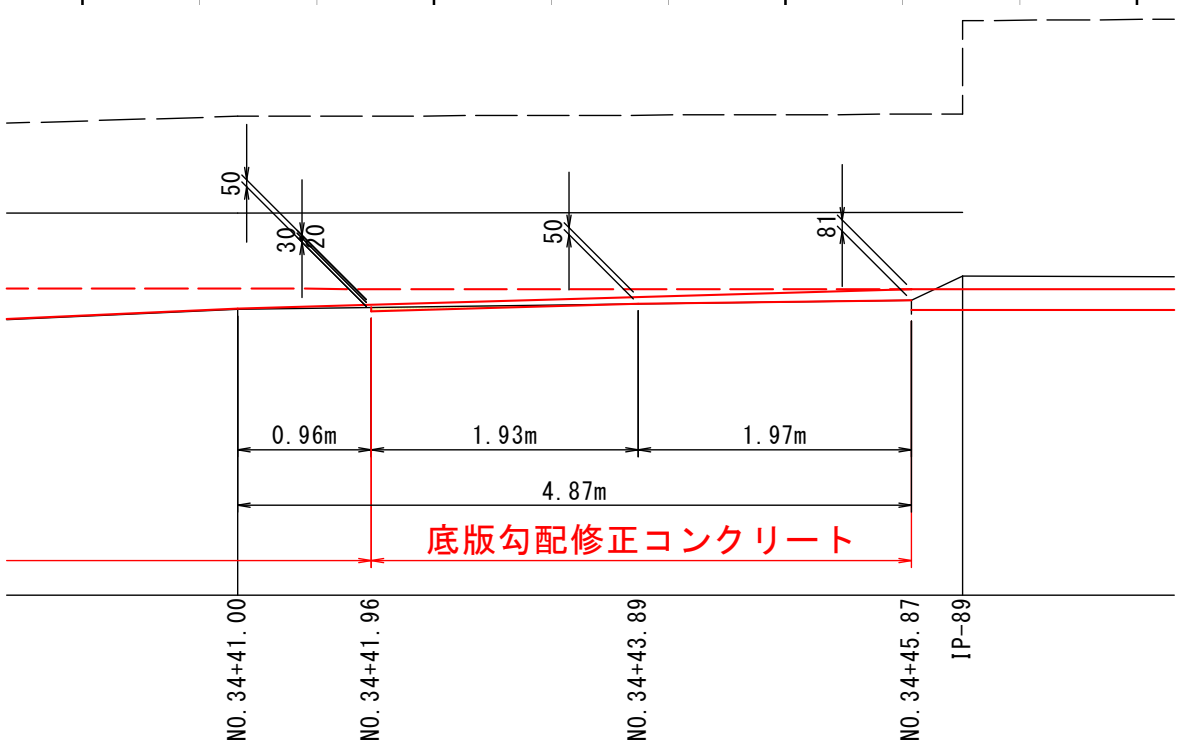

目地修復工・目地材数量算定表

バレル番号	目地修復工			目地材(m2) 底版部	備考
	左側壁(m)	右側壁(m)	計(m)		
85	1.15	1.15	2.30	—	NO.34＋25.00
86	—	—	0.00	—	
87	1.87	2.66	4.53	—	NO.34＋41.00
88	—	1.04	1.04	—	IP-89
89	—	1.46	1.46	—	NO.35
90	—	—	0.00	—	
91	—	—	0.00	—	
92	—	—	0.00	—	
93	—	—	0.00	—	
94	—	—	0.00	—	IP-100（右壁増厚Co含む）
95	1.22	—	1.22	—	NO.37＋25.00（　〃　〃　）
96	1.22	—	1.22	—	NO.38（　〃　〃　）
97	1.57	—	1.57	—	NO.38＋12.00（　〃　〃　）
98	1.57	—	1.57	—	〃　〃（　〃　〃　）
99	1.59	—	1.59	—	〃　＋25.00（　〃　〃　）
100	1.60	—	1.60	—	IP-106（　〃　〃　）
101	1.00	—	1.00	—	IP-108（　〃　〃　）
102	—	—	0.00	—	NO.39（　〃　〃　）
103	—	—	0.00	—	〃　（　〃　〃　）
合計			19.10	0.00	

控除数量算定表

バレル番号	控除断面			備考
	H(m)	B(m)	計(m)	
85	－	－	－	
86	－	－	－	
87	－	－	－	
88	－	－	－	
89	π/4×0.035^2×7箇所		0.01	右側壁（φ35管）
	π/4×0.10^2×1箇所		0.01	〃　（φ100管）
	π/4×0.13^2×1箇所		0.01	〃　（φ130管）
90	1.43	1.55	2.22	〃　（階段）
	π/4×0.035^2×6箇所		0.01	右側壁（φ35管）
	π/4×0.125^2×1箇所		0.01	〃　（φ125管）
91	－	－	－	
92	－	－	－	
93	－	－	－	
94	－	－	－	
95	－	－	－	
96	－	－	－	
97	－	－	－	
98	π/4×0.075^2×1箇所		0.004	左側壁（φ75）
99	－	－	－	
100	π/4×0.05^2×1箇所		0.002	左側壁（φ50）
101	0.31	0.48	0.15	右側壁（排水路）
102	－	－	－	
103	－	－	－	
合計			2.43	

控除数量算定表

バレル番号	控除断面			備考
	H(m)	B(m)	計(m)	

ひび割れ補修工

数　量　集　計　表

工 種	種　別	細　別	単位	数　量			合計	計上	摘要
ひび割れ補修工									
	ひび割れ充填工								
		弾性シーリング材	m	16.96			16.96	17.0	

ひび割れ補修工（ひび割れ充填工）数量算定表

バレル番号	ひび割れ幅 (mm)	補修延長 (m)	計 (m)	備考
89	1.0	0.67	0.67	左壁
95	5.0	1.34	1.34	左壁
96	3.0	1.36	2.46	左壁
	2.0	1.10		〃
97	7.0	0.36	2.01	左壁
	7.0	1.65		〃
98	1.0	0.47	3.63	左壁
	1.0	0.49		〃
	3.0	1.34		〃
	5.0	1.33		〃
99	4.0	2.02	2.02	左壁
100	1.0	0.35	4.06	左壁
	1.0	0.79		〃
	15.0	1.41		〃
	6.0	1.51		〃
101	1.0	0.77	0.77	左壁
		合計	16.96	

バレル番号	ひび割れ幅 (mm)	補修延長 (m)	計 (m)	備考

断面修復工

数　量　集　計　表

工 種	種　別	細　別	単位	数　量			合計	計上	摘要
				剥離・剥落部					
断面修復工									
	コンクリートはつり								
		人力（t≦3cm）	m2	0.274			0.274	0.3	
		〃　(3cm≦t≦6cm)	m2	1.661			1.661	1.7	
	コンクリート取壊し								
		人力	m3	0.10			0.10	0.1	
	断面修復	ポリマーセメント系							
		t=1cm	m2	0.000			0.000	0.0	
		t=3cm	m2	0.274			0.274	0.3	
		t=4cm	m2	0.000			0.000	0.0	
		t=5cm	m2	1.661			1.661	1.7	
		t=6cm	m2	0.000			0.000	0.0	
		t=7cm	m2	0.000			0.000	0.0	
		t=8cm	m2	0.000			0.000	0.0	
		t=9cm	m2	0.000			0.000	0.0	
		t=10cm	m2	0.992			0.992	1.0	

断面修復工【剥離・剥落（ジャンカ）部】補修数量算定表

バレル番号	補修延長(m)	高さ(m)	深さ(m)	補修面積(m2)	断面修復工(m3)	Coはつり計(m2)	補修面積計(m2)	断面修復工計(m3)	備考
85	－	－	－	－	－	－	－	－	
86	－	－	－	－	－	－	－	－	
87	0.37	0.45	0.10	0.167	0.01665	0.167	0.167	0.01665	左壁①
	0.40	0.15	0.03	0.060	0.00180	0.060	0.060	0.00180	〃 ②
	1.30	0.30	0.05	0.390	0.01950	0.390	0.390	0.01950	〃 ③
	0.30	0.10	0.10	0.030	0.00300	0.030	0.030	0.00300	左壁①
88	－	－	－	－	－	－	－	－	
89	－	－	－	－	－	－	－	－	
90	0.26	0.23	0.03	0.060	0.00179	0.060	0.060	0.00179	左壁①
91	－	－	－	－	－	－	－	－	
92	－	－	－	－	－	－	－	－	
93	－	－	－	－	－	－	－	－	
94	－	－	－	－	－	－	－	－	
95	0.35	0.14	0.03	0.049	0.00147	0.049	0.049	0.00147	左壁①
	1.65	0.77	0.05	1.271	0.06353	1.271	1.271	0.06353	〃 ②
96	0.14	0.75	0.03	0.105	0.00315	0.105	0.105	0.00315	左壁①
97	－	－	－	－	－	－	－	－	
98	－	－	－	－	－	－	－	－	
99	－	－	－	－	－	－	－	－	
100	－	－	－	－	－	－	－	－	
101	1.70	0.30	0.10	0.510	0.05100	0.510	0.510	0.05100	左壁①
102	0.57	0.50	0.10	0.285	0.02850	0.285	0.285	0.02850	左壁①
103	－	－	－	－	－	－	－	－	
					小計	2.927	2.927	0.19039	

断面修復工　深さ別集計表

	修復深さ (m)	Coはつり (m2)	補修面積 (m2)	断面修復工 (m3)
断面修復工	0.01	0.000	0.000	0.00000
	0.03	0.274	0.274	0.00821
	0.04	0.000	0.000	0.00000
	0.05	1.661	1.661	0.08303
	0.06	0.000	0.000	0.00000
	0.07	0.000	0.000	0.00000
	0.08	0.000	0.000	0.00000
	0.09	0.000	0.000	0.00000
	0.10	0.992	0.992	0.09915
	合計	2.927	2.927	0.19039

修復深さ6cm以上は「コンクリート取壊し」で計上

修復深さ	Coはつり面積	コンクリート取壊し
0.07	0.000	0.00
0.08	0.000	0.00
0.09	0.000	0.00
0.10	0.992	0.10
	計	0.10

数　量　集　計　表

工 種	種　別	細別	規格	単位	数　量			合計	計上	摘要
					左岸	右岸	底版			
	作業土工									
		床掘	土砂	m3	315.6			315.6	315.6	
		埋戻し	構造物周辺	m3	101.1			101.1	101.1	
		〃	Ｂ＜1.0m	m3	78.9			78.9	78.9	
		荒仕上げ	土砂	m2	283.8			283.8	283.8	
		基面整正	土砂	m2	337.6			337.6	337.6	「土工集計」に計上
	構造物撤去工									
		空石積み　取壊し	控え30cm程度	m2	5.3			5.3		
				m3	5.3×0.3			1.590	1.6	「撤去工」に計上
	現場打ち水路工									
		3号U型水路								
		コンクリート	24N/mm2	m3	50.673			50.673	51	
		型枠	一般型枠	m2	298.84			298.84	299	
		鉄筋	SD345,D13	t	2.899			2.899	2.90	
		均しコンクリート	18N/mm2以上	m3	21.617			21.617	22	
		同上　型枠	均し	m2	16.94			16.94	17	
		基礎砕石	C-40,t=150	m2	216.17			216.17	216	
		目地材	ゴム発泡体(t=10)	m2	6.12			6.12	6	
		止水板	CF-150	m	38.47			38.47	38.5	
		ウィープホール	φ100、L=0.25m	本	11			11	11	
		3号L型水路								
		コンクリート	24N/mm2	m3	12.806			12.806	13	
		型枠	一般型枠	m2	50.79			50.79	51	
		鉄筋	SD345,D13	t	0.717			0.717	0.717	
		均しコンクリート	18N/mm2以上	m3	6.517			6.517	6.5	
		同上　型枠	均し	m2	3.31			3.31	3.3	

数　量　集　計　表

工 種	種　別	細別	規格	単位	数　量			合計	計上	摘要
					左岸	右岸	底版			
		基礎砕石	C-40, t=150	m2	65.17			65.17	65	
		目地材	ゴム発泡体(t=10)	m2	2.02			2.02	2	
		止水板	CF-150	m	10.15			10.15	10.2	
		ウィープホール	φ100、L=0.25m	本	5			5	5	
		4号L型水路								
		コンクリート	24N/mm2	m3	9.574			9.574	9.6	
		型枠	一般型枠	m2	47.16			47.16	47	
		鉄筋	SD345, D13	t	0.531			0.531	0.531	
		均しコンクリート	18N/mm2以上	m3	4.669			4.669	4.7	
		同上　型枠	均し	m2	2.95			2.95	3.0	
		基礎砕石	C-40, t=150	m2	46.27			46.27	46	
		目地材	ゴム発泡体(t=10)	m2	1.29			1.29	1	
		止水板	CF-150	m	5.31			5.31	5.3	
		ウィープホール	φ100、L=0.25m	本	3			3	3	

数　量　集　計　表

工 種	種　別	細別	規格	単位	数　量			合計	計上	摘要
					左岸	右岸	底版			
		底版コンクリート								
		コンクリート	18N/mm2以上	m3			21.18	21.18	21	
		溶接金網	φ3.2×100×100	m2			130.47	130.47	130	
		基礎砕石	C-40, t=150	m2			148.07	148.07	148	
		目地材	ゴム発泡体(t=10)	m2			2.12	2.12	2	
		基面整正	土砂	m2			144.63	144.63	144.6	「土工集計」に計上
		ウィープホール	φ100、L=0.15m	本			10	10	10	95.330m÷10m
		断面増厚コンクリート								
		コンクリート	18N/mm2以上	m3	0.886	21.295	—	22.181	22	
		型枠	一般型枠	m2	5.91	142.05	—	147.96	148	
		鉄筋金網	D10×150×150	m2	5.17	130.34	—	135.51	136	
		目地材	ゴム発泡体(t=10)	m2	0.09	2.13	—	2.22	2	
		嵩上げコンクリート								
		コンクリート	18N/mm2以上	m3	8.392	0.145	—	8.537	8.5	
		型枠	一般型枠	m2	20.18	1.92	—	22.10	22	
		基礎砕石	C-40, t=150	m2	10.30	0.00	—	10.30	10	
		目地材	ゴム発泡体(t=10)	m2	0.84	0.01	—	0.85	1	
		差し筋	SD295A、D16、L=400	本	5	4	—	9	9	「嵩上げ詳細図」より
			0.4m×9本×1.56kg/m÷1000	ton				0.006	0.006	
		削孔	φ20×100	孔	5	4	—	9	9	〃
		樹脂アンカー		個	5	4	—	9	9	〃

作業土工

土　積　計　算　書

測　点	点間距離 (m)	床掘り 土砂 断面	床掘り 土砂 平均	床掘り 土砂 数量	埋戻し 構造物周辺 断面	埋戻し 構造物周辺 平均	埋戻し 構造物周辺 数量	埋戻し B＜1.0m 断面	埋戻し B＜1.0m 平均	埋戻し B＜1.0m 数量	備考
〔嵩上げCo部〕											
No. 34 + 31.630	—	0.2	—	—	0.3	—	—	0.0	—	—	No34+33.00流用
No. 34 + 33.000	1.370	0.2	0.20	0.3	0.3	0.30	0.4	0.0	0.00	0.0	
No. 34 + 34.020	1.020	0.2	0.20	0.2	0.3	0.30	0.3	0.0	0.00	0.0	No34+33.00流用
小計	2.390			0.5			0.7			0.0	
No. 34 + 36.250	—	4.0	—	—	1.7	—	—	0.9	—	—	
No. 34 + 41.000	4.750	2.3	3.15	15.0	1.1	1.40	6.7	0.4	0.65	3.1	
No. 34 + 41.000	—	2.3	—	—	1.1	—	—	0.6	—	—	
No. 34 + 45.870	4.870	2.0	2.15	10.5	0.9	1.00	4.9	0.4	0.50	2.4	IP-89
小計	9.620			25.5			11.6			5.5	
〔3号L型水路部〕											
No. 34 + 45.870	—	2.5	—	—	0.6	—	—	0.4	—	—	IP-89流用
No. 34 + 46.239	0.369	2.5	2.50	0.9	0.6	0.60	0.2	0.4	0.40	0.1	IP-89
No. 35	3.761	2.0	2.25	8.5	0.4	0.50	1.9	0.3	0.35	1.3	
No. 35 + 20.000	20.000	2.0	2.00	40.0	0.4	0.40	8.0	0.4	0.35	7.0	
No. 35 + 21.000	1.000	2.0	2.00	2.0	0.4	0.40	0.4	0.4	0.40	0.4	No.35+20流用
小計	25.130			51.4			10.5			8.8	

作業土工

土　積　計　算　書

測　点	点間距離 (m)	床掘り 土砂 断面	床掘り 土砂 平均	床掘り 土砂 数量	埋戻し 構造物周辺 断面	埋戻し 構造物周辺 平均	埋戻し 構造物周辺 数量	埋戻し B＜1.0m 断面	埋戻し B＜1.0m 平均	埋戻し B＜1.0m 数量	備考
〔3号U型水路部〕											
No. 35 + 21.000	—	2.0	—	—	0.4	—	—	0.4	—	—	No.35+20流用
No. 35 + 22.870	1.870	2.0	2.00	3.7	0.5	0.45	0.8	0.4	0.40	0.7	IP-90
No. 35 + 22.870	—	2.4	—	—	0.9	—	—	0.7	—	—	IP-90’
No. 35 + 25.000	2.130	2.2	2.30	4.9	0.6	0.75	1.6	0.6	0.65	1.4	
No. 35 + 41.550	16.550	2.9	2.55	42.2	0.9	0.75	12.4	0.8	0.70	11.6	IP-92
No. 36	8.440	2.5	2.70	22.8	1.2	1.05	8.9	0.8	0.80	6.8	
No. 36 + 10.860	10.860	3.1	2.80	30.4	1.1	1.15	12.5	0.8	0.80	8.7	IP-94
No. 36 + 25.000	14.140	2.7	2.90	41.0	0.7	0.90	12.7	0.8	0.80	11.3	
No. 36 + 37.400	12.400	2.3	2.50	31.0	0.7	0.70	8.7	0.5	0.65	8.1	IP-96
No. 36 + 46.960	9.560	2.7	2.50	23.9	0.9	0.80	7.6	0.9	0.70	6.7	IP-97
小計	75.950			199.9			65.2			55.3	
	※　下線付き点間距離は”ブレーキ区間”										
〔4号L型水路部〕											
No. 36 + 46.960	—	1.7	—	—	0.5	—	—	0.4	—	—	IP-97’
No. 37	3.040	1.6	1.65	5.0	0.5	0.50	1.5	0.4	0.40	1.2	
No. 37 + 13.780	13.780	1.6	1.60	22.0	0.6	0.55	7.6	0.4	0.40	5.5	IP-99
No. 37 + 20.400	6.620	1.8	1.70	11.3	0.6	0.60	4.0	0.4	0.40	2.6	IP-100
小計	23.440			38.3			13.1			9.3	
合　計	m 136.530			m3 315.6			m3 101.1			m3 78.9	

作業土工

土　積　計　算　書

測　点	点間距離 (m)	荒仕上げ 土砂 断面	荒仕上げ 土砂 平均	荒仕上げ 土砂 数量	基面整正 土砂 断面	基面整正 土砂 平均	基面整正 土砂 数量	空石積み　取壊し 控え30cm程度 断面	空石積み　取壊し 控え30cm程度 平均	空石積み　取壊し 控え30cm程度 数量	備考
〔嵩上げCo部〕											
No.　34　+　31.630	—	0.0	—	—	0.0	—	—	0.8	—	—	No34+33.00流用
No.　34　+　33.000	1.370	0.0	0.00	0.0	0.0	0.00	0.0	0.8	0.80	1.1	
No.　34　+　34.020	1.020	0.0	0.00	0.0	0.0	0.00	0.0	0.8	0.80	0.8	No34+33.00流用
小計	2.390			0.0			0.0			1.9	
No.　34　+　36.250	—	2.2	—	—	1.3	—	—	0.5	—	—	
No.　34　+　41.000	4.750	1.3	1.75	8.3	1.1	1.20	5.7	0.3	0.40	1.9	
No.　34　+　41.000	—	1.3	—	—	1.1	—	—	0.3	—	—	
No.　34　+　45.870	4.870	1.3	1.30	6.3	0.9	1.00	4.9	0.3	0.30	1.5	IP-89
小計	9.620			14.6			10.6			3.4	
〔3号L型水路部〕											
No.　34　+　45.870	—	1.5	—	—	2.7	—	—				IP-89’流用
No.　34　+　46.240	0.370	1.5	1.50	0.6	2.7	2.70	1.0				IP-89’
No.　35	3.760	1.4	1.45	5.5	2.6	2.65	10.0				
No.　35　+　20.000	20.000	1.4	1.40	28.0	2.6	2.60	52.0				
No.　35　+　21.000	1.000	1.4	1.40	1.4	2.6	2.60	2.6				No35＋20.0流用
小計	25.130			35.5			65.6				

作業土工

土　積　計　算　書

測　点	点間距離 (m)	荒仕上げ 断面	荒仕上げ 平均	荒仕上げ 数量	基面整正 土砂 断面	基面整正 土砂 平均	基面整正 土砂 数量	空石積み　取壊し 控え30cm程度 断面	空石積み　取壊し 控え30cm程度 平均	空石積み　取壊し 控え30cm程度 数量	備考
〔3号U型水路部〕											
No.　35 ＋ 21.000	—	1.4	—	—	2.6	—	—				No35＋20.0流用
No.　35 ＋ 22.870	1.870	1.5	1.45	2.7	2.7	2.65	5.0				IP-90
No.　35 ＋ 22.870	—	2.8	—	—	2.9	—	—				IP-90’
No.　35 ＋ 25.000	2.130	2.6	2.70	5.8	2.9	2.90	6.2				
No.　35 ＋ 41.550	16.550	2.9	2.75	45.5	2.9	2.90	48.0				IP-92
No.　36	8.440	2.7	2.80	23.6	2.9	2.90	24.5				
No.　36 ＋ 10.860	10.860	2.8	2.75	29.9	2.9	2.90	31.5				IP-94
No.　36 ＋ 25.000	14.140	2.9	2.85	40.3	2.9	2.90	41.0				
No.　36 ＋ 37.400	12.400	1.6	2.25	27.9	2.9	2.90	36.0				IP-96
No.　36 ＋ 46.960	9.560	3.0	2.30	22.0	2.4	2.65	25.3				IP-97
小計	75.950			197.7			217.5				
	※　下線付き点間距離は”ブレーキ区間”										
〔4号L型水路部〕											
No.　36 ＋ 46.960	—	1.5	—	—	1.9	—	—				IP-97’
No.　37	3.040	1.6	1.55	4.7	1.9	1.90	5.8				
No.　37 ＋ 13.780	13.780	1.5	1.55	21.4	1.8	1.85	25.5				IP-99
No.　37 ＋ 20.400	6.620	1.5	1.50	9.9	2.0	1.90	12.6				IP-100
小計	23.440			36.0			43.9				
合　計	m 136.530			m2 283.8			m2 337.6			m2 5.3	

３号U型水路　集計表

名称	規格	単位	3-1号	3-2号	3-3号	3-4号	3-5号	3-6号	3-7号	3-8号		合計
基数		基	1	2	1	1	1	1	1	1		9
延長		m	8.000	20.000	8.480	8.461	9.000	9.000	6.910	6.108		75.959
コンクリート	24N/mm2	m3	5.109	13.350	5.662	5.790	6.002	6.005	4.621	4.134		50.673
型枠	一般型枠	m2	28.62	79.34	33.75	33.49	35.73	35.76	27.66	24.49		298.84
鉄筋	SD345,D13	t	0.315	0.748	0.320	0.344	0.340	0.341	0.264	0.227		2.90
均しコンクリート	18N/mm2以上	m3	2.259	5.700	2.418	2.447	2.563	2.564	1.973	1.693		21.62
同上　型枠	均し	m2	1.72	4.57	1.98	2.04	2.08	2.08	1.67	0.80		16.94
基礎砕石	C-40,t=150	m2	22.59	57.00	24.18	24.47	25.63	25.64	19.73	16.93		216.17
目地材	ゴム発泡体(t=10)	m2	0.86	1.34	0.67	0.67	0.67	0.67	0.67	0.57		6.12
止水板	CF-150	m	4.45	8.90	4.45	4.45	4.45	4.45	4.45	2.87		38.47
ウィープホール	φ100、L=0.25m	本	1	4	1	1	1	1	1	1		11.00
			1号U型水路　10.0m当たりCo量＝			50.673m3÷75.959m×10.0m＝6.671m3/10m当たり						

3-1号U型水路

細　　別	規　　格	記号	計　　算　　式	単位	小　　計	合　　計
			平均L= 8.000m			
〔1.0式当たり〕						
コンクリート	24N/mm2			m3		5.109
		底版	21.159㎡×0.150	〃	3.174	
		側壁	0.900×0.150×(6.308m＋8.028m)	〃	1.935	
型枠	一般型枠			m2		28.62
		底版	(6.308m＋2.65m＋8.028m)×0.15	〃	2.55	
		側壁	0.900×2×(6.308m＋8.028m)	〃	25.80	
		〃 端部	0.90×0.15×2	〃	0.27	
鉄筋	SD345,D13		鉄筋質量表より	t		0.315
均しコンクリート	18N/mm2以上		根拠図より　　22.593㎡×0.100	m3		2.259
同上　型枠	均し		根拠図より　　(6.308＋8.028＋2.850)×0.10	m2		1.72
基礎砕石	C-40,t=150		根拠図より	m2		22.59
目地材	ゴム発泡体(t=10)		3-2号U型水路接続部　　(0.90×2＋2.650)×0.150	m2	0.67	0.86
			IP-90(左)接続部　　(0.90＋0.36)×0.150	m2	0.19	
止水板	CF-150		3-2号U型水路接続部　　1.050×2＋2.650－0.300	m		4.45
ウィープホール	φ100,L=0.25m		根拠図より	本		1.0

3-2号U型水路

細　　別	規　　格	記号	計　　算　　式	単位	小　　計	合　　計
			2基　　平均L= 10.000m			
〔1.0式当たり/2基〕						
コンクリート	24N/mm2			m3		13.350
		底版	26.500㎡×0.150×2基	〃	7.950	
		側壁	0.900×0.150×(10.000m＋10.000m)×2基	〃	5.400	
型枠	一般型枠			m2		79.34
		底版	(10.00m＋2.65m＋10.00m)×0.15×2基	〃	6.80	
		側壁	0.90×2×(10.00m＋10.00m)×2基	〃	72.00	
		〃 端部	0.90×0.15×2×2基	〃	0.54	
鉄筋	SD345,D13		鉄筋質量表より　　0.374ｔ×2基	t		0.748
均しコンクリート	18N/mm2以上		根拠図より　　28.50㎡×0.100×2基	m3		5.700
同上　型枠	均し		根拠図より　　(10.000×2＋2.850)×0.10×2基	m2		4.57
基礎砕石	C-40,t=150		根拠図より　　28.500㎡×2基	m2		57.00
目地材	ゴム発泡体(t=10)		3-3，7号U型水路接続部　(0.90×2＋2.650)×0.150×2基	m2		1.34
止水板	CF-150		3-3，7号U型水路接続部　(1.050×2＋2.650－0.300)×2基	m		8.90
ウィープホール	φ100,L=0.25m		根拠図より　　2.0本／基×2基	本		4.0

3-3号U型水路

細　　別	規　　格	記号	計　　算　　式	単位	小　　計	合　　計
			平均L= 8.480m			
〔1.0式当たり〕						
コンクリート	24N/mm2			m3		5.662
		底版	22.479㎡×0.150	〃	3.372	
		側壁	0.900×0.150×(8.447＋8.519)	〃	2.290	
型枠	一般型枠			m2		33.75
		底版	(8.447＋2.65＋8.519)×0.15	〃	2.94	
		側壁	0.90×2×(8.447＋8.519)	〃	30.54	
		〃 端部	0.90×0.15×2	〃	0.27	
鉄筋	SD345,D13		鉄筋質量表より	t		0.320
均しコンクリート	18N/mm2以上		根拠図より　　24.175㎡×0.100	m3		2.418
同上　型枠	均し		根拠図より　　(8.447＋8.519＋2.850)×0.10	m2		1.98
基礎砕石	C-40,t=150		根拠図より	m2		24.18
目地材	ゴム発泡体(t=10)		3-4号U型水路接続部　　(0.90×2＋2.650)×0.150	m2		0.67
止水板	CF-150		3-4号U型水路接続部　　1.050×2＋2.650－0.300	m		4.45
ウィープホール	φ100,L=0.25m		根拠図より	本		1.0

3-4号U型水路

細　　別	規　　格	記号	計　　算　　式	単位	小　　計	合　　計
			平均L= 8.461m			
〔1.0式当たり〕						
コンクリート	24N/mm2			m3		5.790
		底版	22.434㎡×0.150	〃	3.365	
		側壁	0.900×0.150×(8.317m＋8.614m)	〃	2.286	
		掛樋控除	(0.443×0.515＋0.443×0.514)×0.150	〃	-0.068	
		掛樋受台	(別途計算)	〃	0.207	
型枠	一般型枠			m2		33.49
		底版	(8.317m＋2.65m＋8.614m)×0.15	〃	2.94	
		側壁	0.90×2×(8.317m＋8.614m)＋0.90×0.15×2	〃	30.75	
		掛樋控除	(0.515＋0.514)×0.443＋(0.804＋0.803)×1.050	〃	-2.14	
		掛樋受台	(別途計算)	〃	1.94	
鉄筋	SD345,D13		鉄筋質量表より	t		0.344
			掛樋受台(別途計算)			
均しコンクリート	18N/mm2以上		根拠図より　24.127㎡×0.100＋0.034	m3		2.447
			掛樋受台(別途計算)			
同上　型枠	均し		根拠図より　(8.317＋8.614＋2.850)×0.10＋0.26	m2	2.24	2.04
		控除(掛樋受台)	(1.005＋1.004)×0.10	m2	-0.20	
			掛樋受台(別途計算)			
基礎砕石	C-40,t=150		根拠図より　24.13㎡＋0.34㎡	m2		24.47
目地材	ゴム発泡体(t=10)		3-5号U型水路接続部　(0.90×2＋2.650)×0.150	m2		0.67
止水板	CF-150		3-5号U型水路接続部　1.050×2＋2.650－0.300	m		4.45
ウィープホール	φ100,L=0.25m		根拠図より	本		1.0

3-5号U型水路

細　　別	規　　格	記号	計　　算　　式	単位	小　　計	合　　計
			平均L= 9.000m			
〔1.0式当たり〕						
コンクリート	24N/mm2			m3		6.002
		底版	23.828㎡×0.150	〃	3.574	
		側壁	0.900×0.150×(9.132m＋8.851m)	〃	2.428	
型枠	一般型枠			m2		35.73
		底版	(9.132m＋2.650m＋8.851m)×0.15	〃	3.09	
		側壁	0.90×2×(9.132m＋8.851m)	〃	32.37	
		〃 端部	0.90×0.15×2	〃	0.27	
鉄筋	SD345,D13		鉄筋質量表より	t		0.340
均しコンクリート	18N/mm2以上		根拠図より　　25.626㎡×0.100	m3		2.563
同上　型枠	均し		根拠図より　　(9.132＋8.851＋2.850)×0.10	m2		2.08
基礎砕石	C-40,t=150		根拠図より	m2		25.63
目地材	ゴム発泡体(t=10)		3-6号U型水路接続部　　(0.90×2＋2.650)×0.150	m2		0.67
止水板	CF-150		3-6号U型水路接続部　　1.050×2＋2.650－0.300	m		4.45
ウィープホール	φ100,L=0.25m		根拠図より	本		1.0

3-6号U型水路

細　　別	規　　格	記号	計　　算　　式	単位	小　　計	合　　計
			平均L= 9.000m			
〔1.0式当たり〕						
コンクリート	24N/mm2			m3		6.005
		底版	23.843㎡×0.150	〃	3.576	
		側壁	0.900×0.150×(9.043＋8.951)	〃	2.429	
型枠	一般型枠			m2		35.76
		底版	(9.043＋2.650＋8.951)×0.15	〃	3.10	
		側壁	0.90×2×(9.043＋8.951)	〃	32.39	
		〃 端部	0.90×0.15×2	〃	0.27	
鉄筋	SD345,D13		鉄筋質量表より	t		0.341
均しコンクリート	18N/mm2以上		根拠図より　　25.642㎡×0.100	m3		2.564
同上　型枠	均し		根拠図より　　(9.043＋8.951＋2.850)×0.10	m2		2.08
基礎砕石	C-40,t=150		根拠図より	m2		25.64
目地材	ゴム発泡体(t=10)		3-2(2)号U型水路接続部　(0.90×2＋2.650)×0.150	m2		0.67
止水板	CF-150		3-2(2)号U型水路接続部　1.050×2＋2.650－0.300	m		4.45
ウィープホール	φ100,L=0.25m		根拠図より	本		1.0

3-7号U型水路

細　　別	規　　格	記号	計　　算　　式	単位	小　　計	合　　計
			平均L= 6.910m			
〔1.0式当たり〕						
コンクリート	24N/mm2			m3		4.621
		底版	18.345㎡×0.150	〃	2.752	
		側壁	0.900×0.150×(6.711＋7.134)	〃	1.869	
型枠	一般型枠			m2		27.66
		底版	(6.711＋2.650＋7.134)×0.15	〃	2.47	
		側壁	0.90×2×(6.711＋7.134)	〃	24.92	
		〃 端部	0.90×0.15×2	〃	0.27	
鉄筋	SD345,D13		鉄筋質量表より	t		0.264
均しコンクリート	18N/mm2以上		根拠図より　　19.730㎡×0.100	m3		1.973
同上　型枠	均し		根拠図より　　(6.711＋7.134＋2.850)×0.10	m2		1.67
基礎砕石	C-40,t=150		根拠図より	m2		19.73
目地材	ゴム発泡体(t=10)		3-8号U型水路接続部　　(0.90×2＋2.650)×0.150	m2		0.67
止水板	CF-150		3-8号U型水路接続部　　1.050×2＋2.650－0.300	m		4.45
ウィープホール	φ100,L=0.25m		根拠図より	本		1.0

3-8号U型水路

細　　別	規　　格	記号	計　　算　　式	単位	小　　計	合　　計
			平均L= 6.108m			
〔1.0式当たり〕						
コンクリート	24N/mm2			m3		4.134
		底版	15.700㎡×0.150	〃	2.355	
		側壁	0.900×0.150×(6.043＋4.100)	〃	1.369	
		右測壁	1/2×{(0.900×0.150)＋0.253㎡}×2.111	〃	0.410	
型枠	一般型枠			m2		24.49
		底版	(6.043＋2.111＋4.100)×0.15＋0.28㎡	〃	2.12	
		側壁	0.900×2×(6.043＋4.100)	〃	18.26	
		〃	{1/2×(0.937＋0.900)＋0.90}×2.111	〃	3.84	
		〃端部	0.90×0.15×2	〃	0.27	
鉄筋	SD345,D13		鉄筋質量表より	t		0.227
均しコンクリート	18N/mm2以上		根拠図より　　16.925㎡×0.100	m3		1.693
同上　型枠	均し		根拠図より　　(6.043＋1.974)×0.10	m2		0.80
基礎砕石	C-40,t=150		根拠図より	m2		16.93
目地材	ゴム発泡体(t=10)		4-1号L型水路接続部　　(0.90×2＋1.974)×0.150	m2		0.57
止水板	CF-150		4-1号L型水路接続部　　1.050＋1.974－0.15	m		2.87
ウィープホール	φ100,L=0.25m		根拠図より	本		1.0

3号U型水路 根拠図

3-1号U型水路工

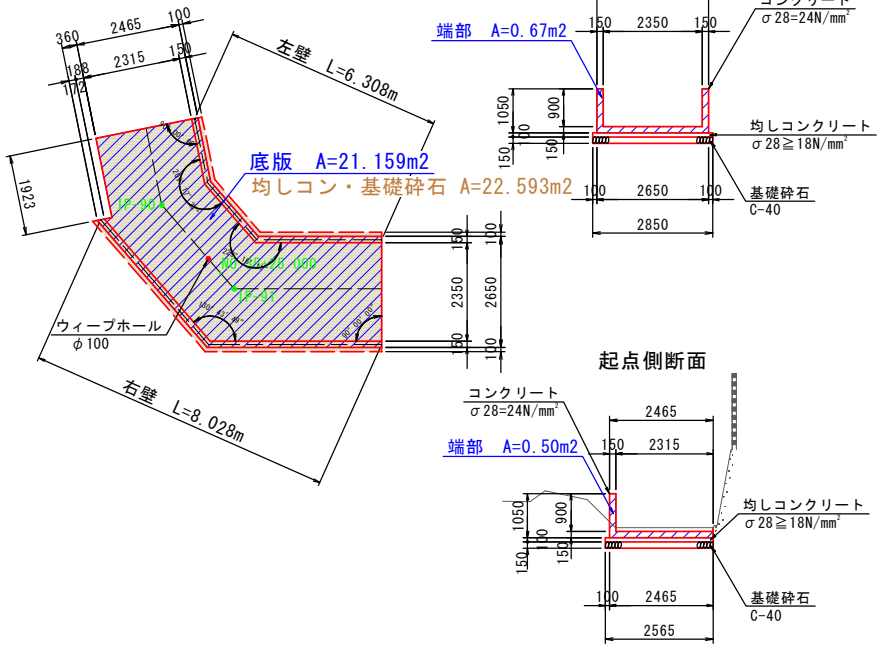

3-2号U型水路工 2基

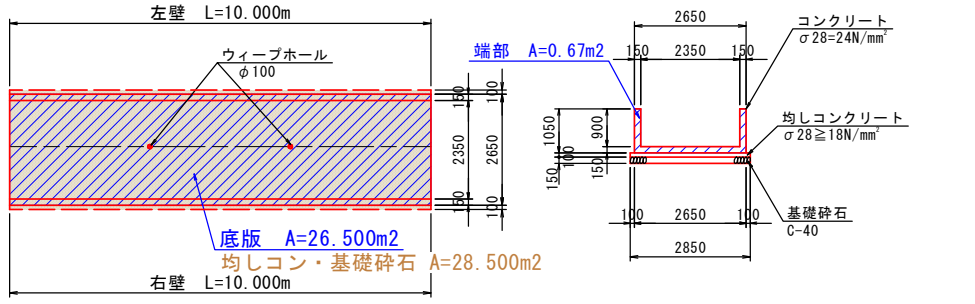

3-3号U型水路工

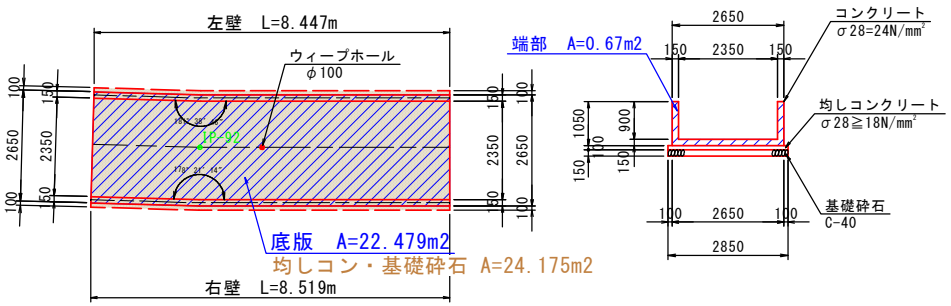

3-4号U型水路工

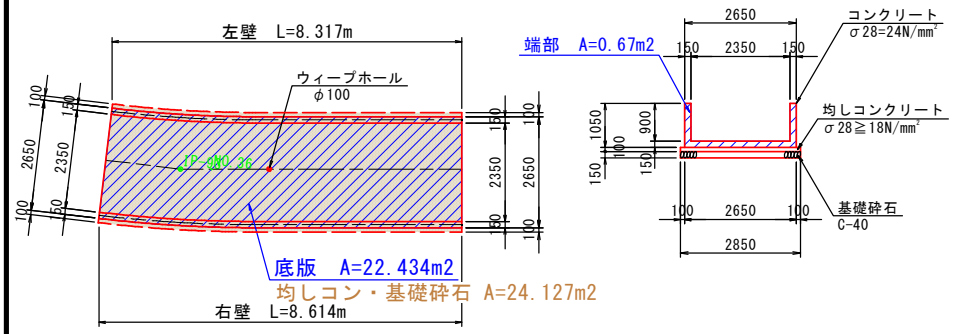

3-5号U型水路工

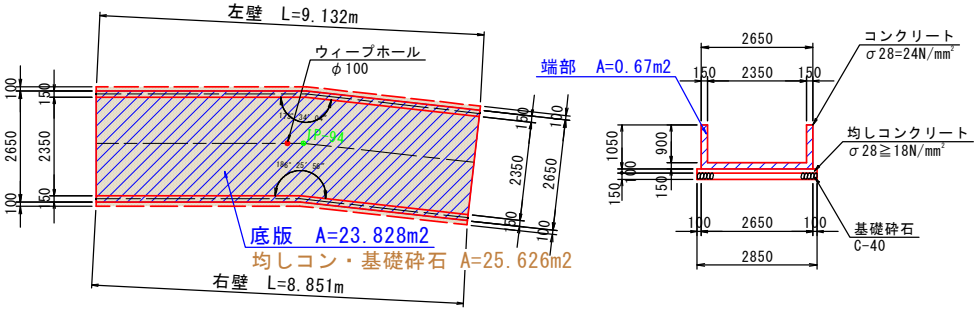

3号U型水路 根拠図

3-6号U型水路工

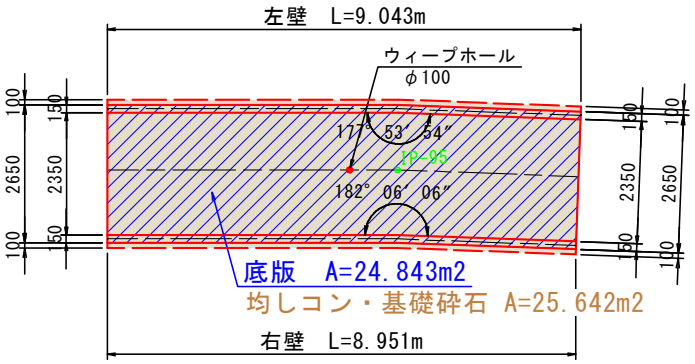

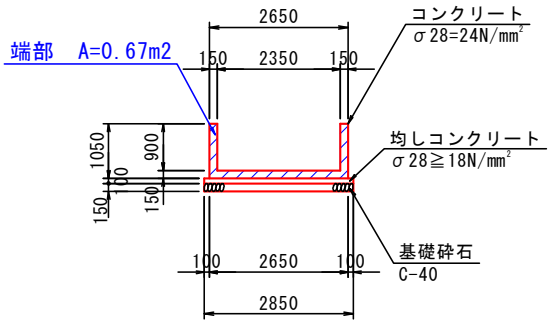

3-7号U型水路工

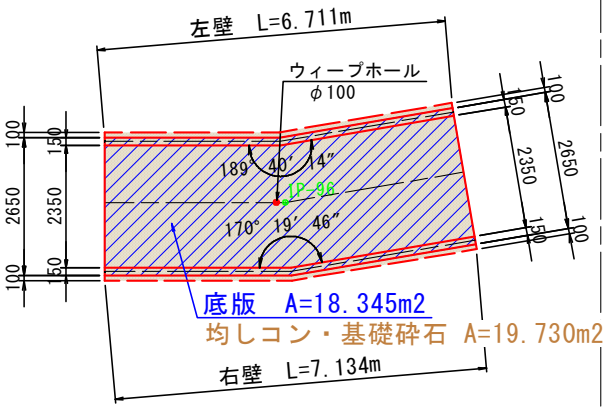

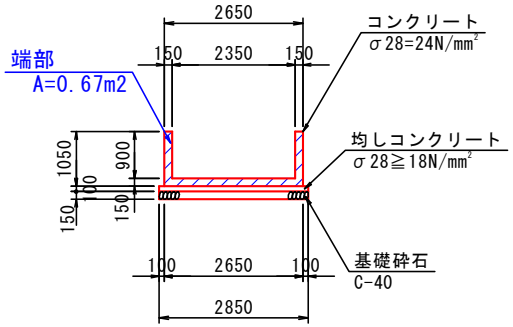

3-8号U型水路工

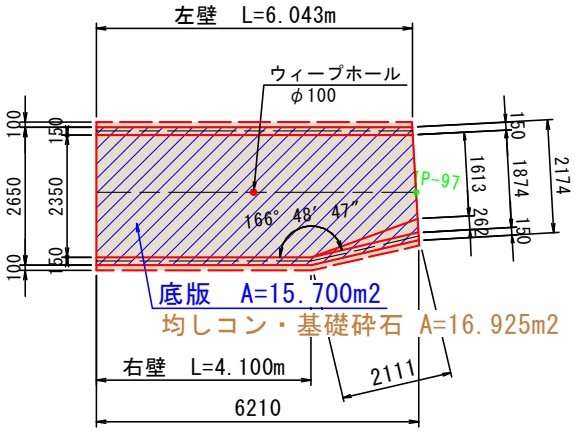

標準断面

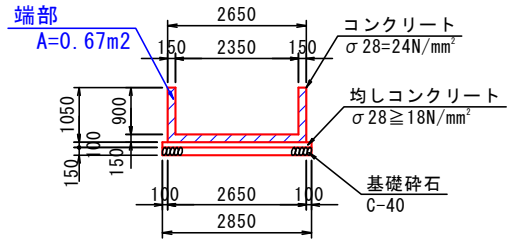

終点側断面

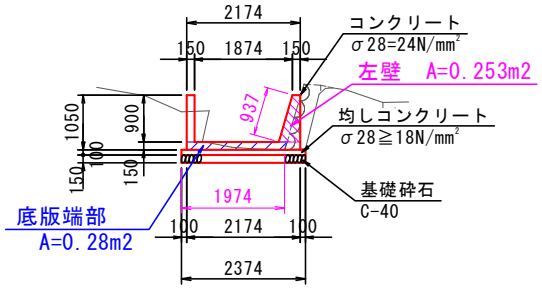

３号Ｌ型水路　集計表

名称	規格	単位	3-1号	3-2号	3-3号							合計
基数		基	1	1	1							3
延長		m	5.131	10.000	10.000							25.131
コンクリート	24N/mm2	m3	2.665	5.083	5.058							12.806
型枠	一般型枠	m2	10.77	20.01	20.01							50.79
鉄筋	SD345,D13	t	0.154	0.282	0.281							0.717
均しコンクリート	18N/mm2以上	m3	1.356	2.589	2.572							6.517
同上　型枠	均し	m2	0.79	1.26	1.26							3.31
基礎砕石	C-40,t=150	m2	13.56	25.89	25.72							65.17
目地材	ゴム発泡体(t=10)	m2	1.01	0.51	0.50							2.02
止水板	CF-150	m	3.40	3.38	3.37							10.15
ウィープホール	φ100、L=0.25m	本	1	2	2							5

3-1号L型水路

細　　別	規　　格	記号	計　　算　　式	単位	小　　計	合　　計
			平均L= 5.131m			
〔1.0式当たり〕						
コンクリート	24N/mm2			m3		2.665
		底版	13.030㎡×0.150	〃	1.955	
		左壁	0.900×0.150×5.259	〃	0.710	
型枠	一般型枠			m2		10.77
		底版	(5.259＋2.497)×0.15	〃	1.16	
		側壁	0.90×2×5.259	〃	9.47	
		〃端部	0.90×0.15	〃	0.14	
鉄筋	SD345,D13		鉄筋質量表より	t		0.154
均しコンクリート	18N/mm2以上		根拠図より　13.557㎡×0.100	m3		1.356
同上　型枠	均し		根拠図より　(5.259＋2.597)×0.10	m2		0.79
基礎砕石	C-40,t=150		根拠図より	m2		13.56
目地材	ゴム発泡体(t=10)		88バレル接続部　(0.90＋2.423)×0.150	m2	0.50	1.01
			3-2号L型水路接続部　(0.90＋2.497)×0.150	m2	0.51	
止水板	CF-150		3-2号L型水路接続部　1.050＋2.497－0.15	m		3.40
ウィープホール	φ100,L=0.25m		根拠図より	本		1.0

3-2号L型水路

細　　別	規　　格	記号	計　　算　　式	単位	小　　計	合　　計
			平均L= 10.000m			
〔1.0式当たり〕						
コンクリート	24N/mm2			m3		5.083
		底版	24.889㎡×0.150	〃	3.733	
		左壁	0.900×0.150×10.000	〃	1.350	
型枠	一般型枠			m2		20.01
		底版	(10.000＋2.481)×0.15	〃	1.87	
		側壁	0.90×2×10.000	〃	18.00	
		〃 端部	0.90×0.15	〃	0.14	
鉄筋	SD345,D13		鉄筋質量表より	t		0.282
均しコンクリート	18N/mm2以上		根拠図より　　25.889㎡×0.100	m3		2.589
同上　型枠	均し		根拠図より　　(10.000＋2.581)×0.10	m2		1.26
基礎砕石	C-40,t=150		根拠図より	m2		25.89
目地材	ゴム発泡体(t=10)		3-3号L型水路接続部　　(0.90＋2.481)×0.150	m2		0.51
止水板	CF-150		3-3号L型水路接続部　　1.050＋2.481－0.15	m		3.38
ウィープホール	φ100,L=0.25m		根拠図より	本		2.0

3-3号L型水路

細　　別	規　　格	記号	計　　算　　式	単位	小　　計	合　　計
			平均L= 10.000m			
〔1.0式当たり〕						
コンクリート	24N/mm2			m3		5.058
		底版	24.723㎡×0.150	〃	3.708	
		左壁	0.900×0.150×10.000	〃	1.350	
型枠	一般型枠			m2		20.01
		底版	(10.000＋2.465)×0.15	〃	1.87	
		側壁	0.90×2×10.000	〃	18.00	
		〃 端部	0.90×0.15	〃	0.14	
鉄筋	SD345,D13		鉄筋質量表より	t		0.281
均しコンクリート	18N/mm2以上		根拠図より　　25.723㎡×0.100	m3		2.572
同上　型枠	均し		根拠図より　　(10.000＋2.565)×0.10	m2		1.26
基礎砕石	C-40,t=150		根拠図より	m2		25.72
目地材	ゴム発泡体(t=10)		3-1号U型水路接続部　　(0.90＋2.465)×0.150	m2		0.50
止水板	CF-150		3-1号U型水路接続部　　1.050＋2.465－0.15	m		3.37
ウィープホール	φ100,L=0.25m		根拠図より	本		2.0

3号L型水路 根拠図

3-1号L型水路工

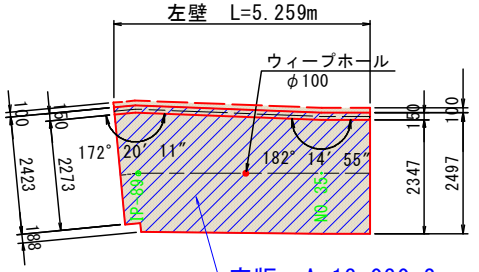

底版 A=13.030m2

均しコン・基礎砕石 A=13.557m2

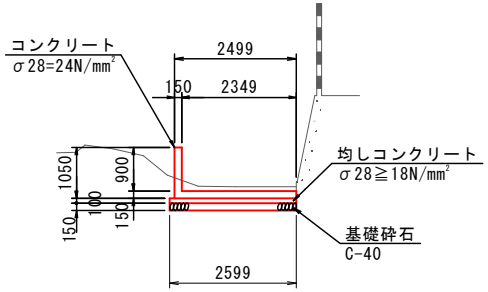

3-2号L型水路工

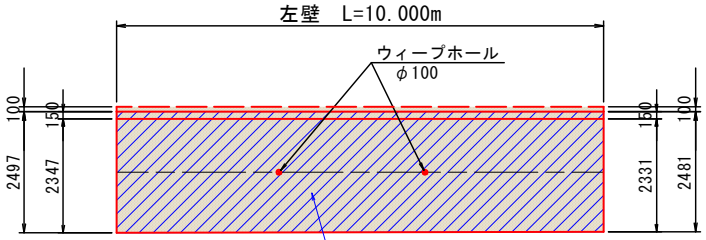

底版 A=24.889m2

均しコン・基礎砕石 A=25.889m2

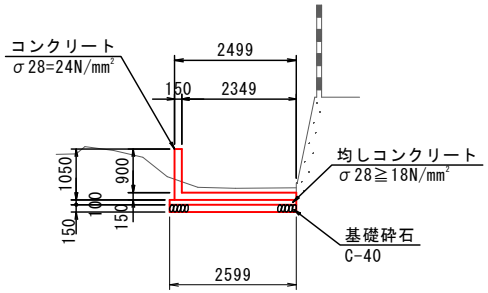

3-3号L型水路工

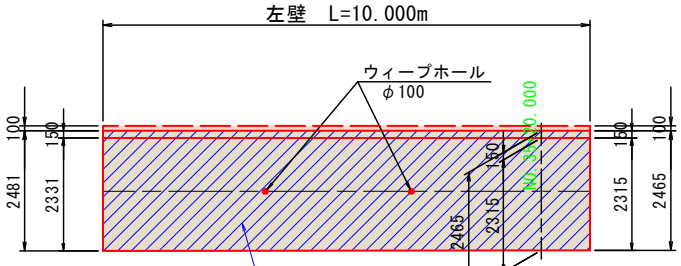

底版 A=24.723m2

均しコン・基礎砕石 A=25.723m2

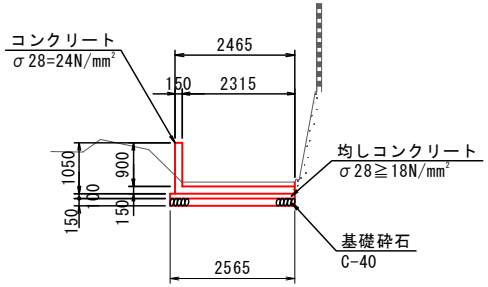

４号Ｌ型水路　集計表

名称	規格	単位	4-1号	4-2号	4-3号							合計
基数		基	1	1	1							3
延長		m	6.671	9.000	7.764							23.435
コンクリート	24N/mm2	m3	2.719	3.587	3.268							9.574
型枠	一般型枠	m2	13.430	17.94	15.79							47.16
鉄筋	SD345,D13	t	0.154	0.202	0.175							0.531
均しコンクリート	18N/mm2以上	m3	1.341	1.809	1.519							4.669
同上　型枠	均し	m2	0.850	1.10	1.00							2.95
基礎砕石	C-40,t=150	m2	13.280	17.92	15.07							46.27
目地材	ゴム発泡体(t=10)	m2	0.410	0.39	0.49							1.29
止水板	CF-150	m	2.740	2.57								5.31
ウィープホール	φ100、L=0.25m	本	1.000	1	1							3

4-1号L型水路

細　　別	規　　格	記号	計　　算　　式	単位	小　　計	合　　計
			平均L= 6.671m			
〔1.0式当たり〕						
コンクリート	24N/mm2			m3		2.719
		底版	12.122㎡×0.150	〃	1.818	
		左壁	0.900×0.150×6.674	〃	0.901	
型枠	一般型枠			m2		13.43
		底版	(6.674＋1.839)×0.15	〃	1.28	
		側壁	0.90×2×6.674	〃	12.01	
		〃 端部	0.90×0.15	〃	0.14	
鉄筋	SD345,D13		鉄筋質量表より	t		0.154
均しコンクリート	18N/mm2以上		0.201×1/2×(6.674＋6.666)	m3		1.341
同上　型枠	均し		(6.674＋1.839)×0.10	m2		0.85
基礎砕石	C-40,t=150		1.991×1/2×(6.674＋6.666)	m2		13.28
目地材	ゴム発泡体(t=10)		4-2号L型水路接続部　　(0.90＋1.839)×0.15	m2		0.41
止水板	CF-150		4-2号L型水路接続部　　1.050＋1.839－0.15	m		2.74
ウィープホール	φ100,L=0.25m		根拠図より	本		1.0

4-2号L型水路

細　　別	規　　格	記号	計　　算　　式	単位	小　　計	合　　計
			平均L= 9.000m			
〔1.0式当たり〕						
コンクリート	24N/mm2			m3		3.587
		底版	15.810㎡×0.150	〃	2.372	
		左壁	0.900×0.150×9.000	〃	1.215	
型枠	一般型枠			m2		17.94
		底版	(9.000＋1.674)×0.15	〃	1.60	
		側壁	0.90×2×9.000	〃	16.20	
		〃 端部	0.90×0.15	〃	0.14	
鉄筋	SD345,D13		鉄筋質量表より	t		0.202
均しコンクリート	18N/mm2以上		0.201㎡×9.00	m3		1.809
同上　型枠	均し		9.000×0.10＋0.201	m2		1.10
基礎砕石	C-40,t=150		1.991×9.00	m2		17.92
目地材	ゴム発泡体(t=10)		4-3号L型水路接続部　　(0.90＋1.674)×0.15	m2		0.39
止水板	CF-150		4-3号L型水路接続部　　1.050＋1.674－0.15	m		2.57
ウィープホール	φ100,L=0.25m			本		1.0

4-3号L型水路

細　　別	規　　格	記号	計　　算　　式	単位	小　　計	合　　計
			平均L= 7.764m			
〔1.0式当たり〕						
コンクリート	24N/mm2			m3		3.268
		底版	13.512㎡×0.150	〃	2.027	
		左壁1	0.900×0.150×5.712	〃	0.771	
		左壁2	1/2×(0.900×0.150＋0.290㎡)×2.211	〃	0.470	
型枠	一般型枠			m2		15.79
		底版	(5.712＋2.211＋1.858)×0.15	〃	1.47	
		側壁	0.90×2×5.712＋{1/2×(0.90＋0.957)＋0.90}×2.211	〃	14.32	
鉄筋	SD345,D13		鉄筋質量表より	t		0.175
均しコンクリート	18N/mm2以上		根拠図より　1/2×(0.184+0.205)×1/2×(5.712+2.211+7.698)	m3		1.519
同上　型枠	均し		根拠図より　(5.712＋2.211)×0.10＋0.205㎡	m2		1.00
基礎砕石	C-40,t=150		1/2×(1.828＋2.032)×1/2×(5.712＋2.211＋7.698)	m2		15.07
目地材	ゴム発泡体(t=10)		95バレル接続部　1/2×(0.154＋0.489)×0.90＋1.37×0.15	m2		0.49
ウィープホール	φ100,L=0.25m			本		1.0

4号L型水路 根拠図

4-1号L型水路工

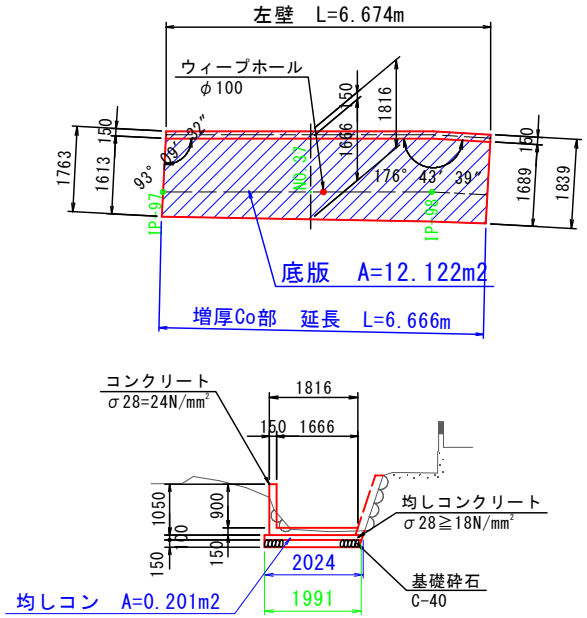

4-2号L型水路工

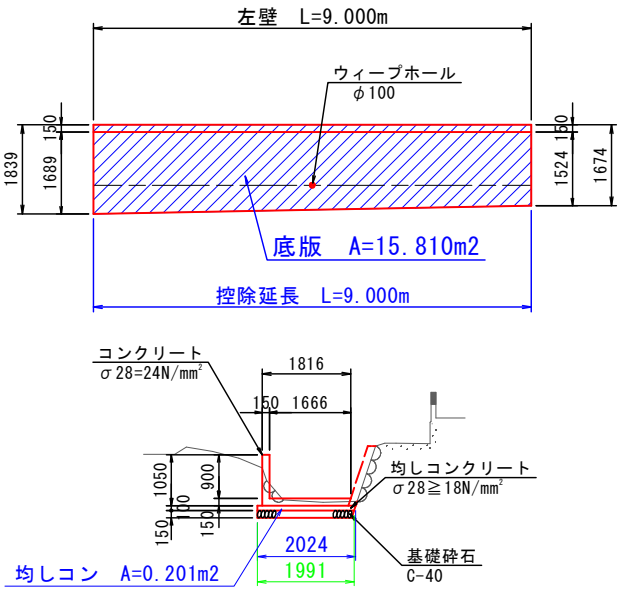

4-3号L型水路工

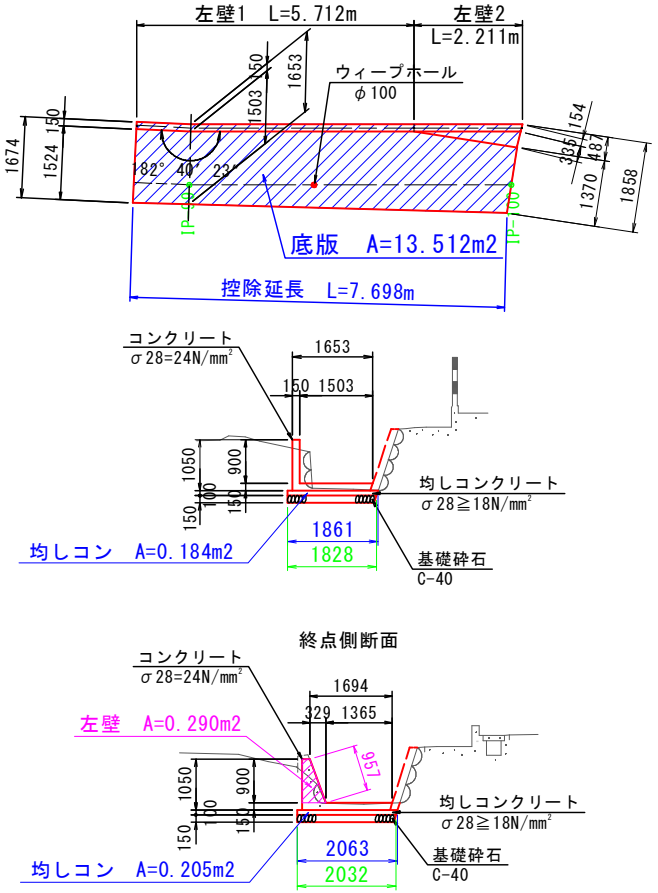

底版コンクリート

測　点	点間距離	コンクリート			溶接金網			基礎砕石			基面整正			備 考
		18N/mm2以上			φ3.2×100×100			C-40, t=150			土砂			
	(m)	断 面	平 均	数 量	断 面	平 均	数 量	断 面	平 均	数 量	断 面	平 均	数 量	
No. 34 + 22.330	—	0.34	—	—	2.16	—	—	2.19	—	—	2.16	—	—	IP-87
No. 34 + 25.000	2.670	0.33	0.335	0.89	2.08	2.120	5.66	2.13	2.160	5.77	2.11	2.135	5.70	
No. 34 + 30.000	5.000	0.29	0.310	1.55	1.85	1.965	9.83	2.25	2.190	10.95	2.25	2.180	10.90	
No. 34 + 31.830	1.830	0.29	0.290	0.53	1.85	1.850	3.39	2.25	2.250	4.12	2.25	2.250	4.12	No.34+30流用
小計	9.500			2.97			18.88			20.84			20.72	
No. 34 + 41.960	—	0.00	—	—	0.00	—	—	0.00	—	—	0.00	—	—	
No. 34 + 45.870	3.910	0.00	0.000	0.00	0.00	0.000	0.00	0.00	0.000	0.00	0.00	0.000	0.00	
小計	3.910			0.00			0.00			0.00			0.00	
No. 37 + 20.400	—	0.20	—	—	1.21	—	—	1.38	—	—	1.32	—	—	IP-100'
No. 37 + 25.000	4.600	0.22	0.210	0.97	1.35	1.280	5.89	1.51	1.445	6.65	1.46	1.390	6.39	
No. 37 + 40.000	15.000	0.22	0.220	3.30	1.33	1.340	20.10	1.50	1.505	22.58	1.45	1.455	21.83	
No. 38	10.000	0.17	0.195	1.95	1.03	1.180	11.80	1.24	1.370	13.70	1.22	1.335	13.35	
No. 38 + 12.000	12.000	0.19	0.180	2.16	1.16	1.095	13.14	1.34	1.290	15.48	1.30	1.260	15.12	
No. 38 + 25.000	13.000	0.20	0.195	2.54	1.20	1.180	15.34	1.37	1.355	17.62	1.33	1.315	17.10	
No. 38 + 36.010	11.010	0.21	0.205	2.26	1.26	1.230	13.54	1.41	1.390	15.30	1.34	1.335	14.70	IP-106
No. 38 + 36.010	—	0.21	—	—	1.26	—	—	1.41	—	—	1.33	—	—	IP-106'
No. 38 + 41.990	5.980	0.32	0.265	1.58	2.01	1.635	9.78	2.21	1.810	10.82	2.18	1.755	10.49	IP-108
No. 38 + 45.000	3.010	0.35	0.335	1.01	2.25	2.130	6.41	2.50	2.355	7.09	2.50	2.340	7.04	
No. 39	5.000	0.33	0.340	1.70	2.10	2.175	10.88	2.47	2.485	12.43	2.45	2.475	12.38	
No. 39 + 2.320	2.320	0.31	0.320	0.74	1.96	2.030	4.71	2.32	2.395	5.56	2.30	2.375	5.51	IP-110(E.P)
小計	81.920			18.21			111.59			127.23			123.91	
合　計	m 95.330			m3 21.18			m2 130.47			m2 148.07			m2 144.63	

底版コンクリート

測　点	点間距離	コンクリート			溶接金網			基礎砕石			基面整正			備 考
		18N/mm2以上			φ3.2×100×100			C-40, t=150			土砂			
	(m)	断　面	平　均	数　量	断　面	平　均	数　量	断　面	平　均	数　量	断　面	平　均	数　量	
		目地材												
		A ＝ 21.18m3÷10m												
		＝	2.12											
合　計														

断面増厚コンクリート

測　点	点間距離	コンクリート			型枠			鉄筋金網						備 考
		18N/mm2以上			一般型枠			D10×150×150						
	(m)	断 面	平 均	数 量	断 面	平 均	数 量	断 面	平 均	数 量				
〔左岸〕														
No. 34 + 28.290	—	0.132	—	—	0.88	—	—	0.78						No.34+30流用
No. 34 + 30.000	1.710	0.132	0.1320	0.226	0.88	0.880	1.50	0.78	0.780	1.33				
No. 34 + 31.860	1.860	0.132	0.1320	0.246	0.88	0.880	1.64	0.78	0.780	1.45				No.34+30流用
小計	3.570			0.472			3.14			2.78				
No. 38 + 49.300	—	0.109	—	—	0.73	—	—	0.63						No.39流用
No. 39	0.700	0.109	0.1090	0.076	0.73	0.730	0.51	0.63	0.630	0.44				
No. 39 + 3.030	3.030	0.114	0.1115	0.338	0.76	0.745	2.26	0.66	0.645	1.95				IP-110(EP)
+ 小計	3.730			0.414			2.77			2.39				
		目地材												
		A ＝ 0.886m3÷10m												
		＝	0.09 m2											
合　計	m 7.300			m3 0.886			m2 5.91			m2 5.17				

断面増厚コンクリート

測　点	点間距離	コンクリート			型枠			鉄筋金網						備 考
		18N/mm2以上			一般型枠			D10×150×150						
	(m)	断　面	平　均	数　量	断　面	平　均	数　量	断　面	平　均	数　量				
〔右岸〕														
No.　34　+　27.350	—	0.132	—	—	0.88	—	—	0.78						No.34+30流用
No.　34　+　30.000	2.650	0.132	0.1320	0.350	0.88	0.880	2.33	0.78	0.780	2.07				
No.　34　+　31.400	1.400	0.132	0.1320	0.185	0.88	0.880	1.23	0.78	0.780	1.09				No.34+30流用
小計	4.050			0.535			3.56			3.16				
No.　36　+　46.960	—	0.196	—	—	1.31	—	—	1.20						IP-97
No.　37	3.040	0.195	0.1955	0.594	1.30	1.305	3.97	1.19	1.195	3.63				
No.　37　+　13.780	13.780	0.201	0.1980	2.728	1.34	1.320	18.19	1.23	1.210	16.67				IP-99
No.　37　+　20.400	6.620	0.203	0.2020	1.337	1.35	1.345	8.90	1.25	1.240	8.21				IP-100
No.　37　+　25.000	4.600	0.198	0.2005	0.922	1.32	1.335	6.14	1.22	1.235	5.68				
No.　37　+　40.000	15.000	0.202	0.2000	3.000	1.35	1.335	20.03	1.25	1.235	18.53				
No.　38	10.000	0.224	0.2130	2.130	1.50	1.425	14.25	1.37	1.310	13.10				
No.　38　+　12.000	12.000	0.203	0.2135	2.562	1.35	1.425	17.10	1.25	1.310	15.72				
No.　38　+　25.000	13.000	0.207	0.2050	2.665	1.38	1.365	17.75	1.27	1.260	16.38				
No.　38　+　36.010	11.010	0.210	0.2085	2.296	1.40	1.390	15.30	1.29	1.280	14.09				IP-106
No.　38　+　41.990	5.980	0.210	0.2100	1.256	1.40	1.400	8.37	1.29	1.290	7.71				IP-108
No.　38　+　45.000	3.010	0.105	0.1575	0.474	0.70	1.050	3.16	0.60	0.945	2.84				
No.　39	5.000	0.109	0.1070	0.535	0.73	0.715	3.58	0.63	0.615	3.08				
No.　39　+　1.930	1.930	0.161	0.1350	0.261	1.08	0.905	1.75	0.97	0.800	1.54				IP-110(EP)
小計	104.970			20.760			138.49			127.18				
		目地材												
		A ＝ 21.295m3÷10m												
		＝	2.13 m2											
合　計	m 109.020			m3 21.295			m2 142.05			m2 130.34				

嵩上げコンクリート

測　点	点間距離	コンクリート			型枠			基礎砕石						備 考
		18N/mm2以上			一般型枠			C-40, t=150						
	(m)	断　面	平　均	数　量	断　面	平　均	数　量	断　面	平　均	数　量				
〔左岸〕														
No.　34　+　31.860	—	0.069	—	—	0.92	—	—							34+33.0流用
No.　34　+　33.000	1.140	0.069	0.0690	0.079	0.92	0.920	1.05							
No.　34　+　34.500	1.500	0.069	0.0690	0.104	0.92	0.920	1.38							34+33.0流用
小計	2.640			0.183			2.43							
No.　34　+　36.250	—	1.272	—	—	2.35	—	—	1.33	—	—				
No.　34　+　41.000	4.750	0.784	1.0280	4.883	1.75	2.050	9.74	1.07	1.200	5.70				
No.　34　+　41.000	—	0.713	—	—	1.69	—	—	0.97	—	—				
No.　34　+　45.870	4.870	0.653	0.6830	3.326	1.60	1.645	8.01	0.92	0.945	4.60				
小計	9.620			8.209			17.75			10.30				
		目地材												
		A ＝ 8.392m3÷10m												
		＝	0.84 m2											
合　計	m 12.260			m3 8.392			m2 20.18			m2 10.30				

嵩上げコンクリート

測　点	点間距離	コンクリート			型枠			基礎砕石						備 考
		18N/mm2以上			一般型枠			C-40, t=150						
	(m)	断　面	平　均	数　量	断　面	平　均	数　量	断　面	平　均	数　量				
〔右岸〕														
No.　34　+　31.400	—	0.068	—	—	0.90	—	—							34+33.0流用
No.　34　+　33.000	1.600	0.068	0.0680	0.109	0.90	0.900	1.44							
No.　34　+　33.530	0.530	0.068	0.0680	0.036	0.90	0.900	0.48							34+33.0流用
小計	2.130			0.145			1.92							
		目地材												
		A ＝ 0.145m3÷10m												
		＝	0.01 m2											
合　計	m 2.130			m3 0.145			m2 1.92			m2 0.00				

附帯工

数　量　集　計　表

種別	細別	規格	単位	数　量			合計	計上	摘要
作業土工									
	床掘り	土砂	m3	3.3			3.3	3.3	
	埋戻し	構造物周辺	m3	1.9			1.9	1.9	
	〃	Ｂ＜1.0m	m3	0.2			0.2	0.2	
	基面整正	土砂	m2	2.6			2.6	2.6	
	コンクリート取壊し	無筋	m3	0.7			0.7	0.7	「撤去工」に計上

附帯工

数　量　集　計　表

種別	細別	規格	単位	数　量			合計	計上	摘要
				NO.36付近					
取合水路									
	コンクリート	18N/mm2以上	m3	1.158			1.158	1.2	
	型枠	一般型枠	m2	11.54			11.54	12	
	基礎砕石	C-40,t=150	m2	4.33			4.33	4.3	
	コンクリート蓋	C1-B500	枚	10			10	10	
掛樋復旧（本体）									
	コンクリート	18N/mm2以上	m3	0.77			0.77	0.8	
	型枠	一般型枠	m2	10.08			10.08	10.1	
	鉄筋	SD345,D13	ton	0.05			0.050	0.050	
	支保工	パイプサポート、小規模	空m3	0.59			0.59	0.59	

附帯施設

細　　別	規　　格	記号	計　　算　　式	単位	小　　計	合　　計
掛樋復旧			NO.36付近			
〔1.0式当たり〕						
作業土工						
床掘り	土砂		1.12㎥×(1.14＋1.80)	m3		3.3
埋戻し	構造物周辺		0.66㎥×(1.14＋1.80)	〃		1.9
〃	B＜1.0m		0.06㎥×(1.14＋1.80)	〃		0.2
基面整正	土砂		0.90m×(1.14＋1.80)	m2		2.6
コンクリート取壊し	無筋	既設掛樋	(0.430×0.500－0.350×0.340)×(2.087＋3.00＋2.720)	m3		0.7
取合水路						
(A-A断面部)						
コンクリート	18N/mm2以上		(0.600×0.800－0.350×0.500－0.100×0.640)×(2.087＋2.720)	m3		1.158
型枠	一般型枠		0.60×4×(2.087＋2.720)	m2		11.54
基礎砕石	C-40,t=150		0.90×(2.087＋2.720)	m2		4.33
コンクリート蓋	C1-B500		(2.087＋2.720)÷0.50m／枚	枚		10
掛樋受台コンクリート（別途計算）						
コンクリート	24N/mm2			m3		0.207
		左岸	1/2×(0.128＋0.210)×0.800×1.050－0.443×0.512×0.172	〃	0.103	
		右岸	1/2×(0.205＋0.131)×0.800×1.050－0.443×0.512×0.165	〃	0.104	
同上　型枠	一般型枠			m2		1.94
		左岸	(0.128＋0.80＋0.210)×1.05－0.443×0.512	〃	0.97	
		右岸	(0.205＋0.80＋0.131)×1.05－0.443×0.512	〃	0.97	
均しコンクリート	18N/mm2以上			m3		0.034
		左岸	1/2×(0.116＋0.218)×1.000×0.100	〃	0.017	
		右岸	1/2×(0.216＋0.122)×1.000×0.100	〃	0.017	

細　　別	規　　格	記号	計　　算　　式	単位	小　　計	合　　計
同上　型枠	均し			m2		0.26
		左岸	(0.116＋1.00＋0.218)×0.10	〃	0.13	
		右岸	(0.216＋1.00＋0.122)×0.10	〃	0.13	
基礎砕石	C-40,t=150			m2		0.34
		左岸	1/2×(0.116＋0.218)×1.000	〃	0.17	
		右岸	1/2×(0.216＋0.122)×1.000	〃	0.17	
掛樋本体			NO.36 付近			
コンクリート	18N/mm2以上		(0.80×0.60－0.45×0.50)×3.0m	m3		0.765
型枠	一般型枠		(0.64×4+0.8)×3.0m	m2		10.08
鉄筋	SD345,D13		鉄筋質量表より	ton		0.050
支保工	パイプサポート、小規模		0.313×0.8×2.361	空m3		0.59

仮設工

数　量　集　計　表

工 種	種　別	細　別	単位	数　量			合計	計上	摘要
仮設道路工									
	敷き鉄板	22*1524*3048	m2	688			688	688	
	土木シート	長繊維ポリエステル系不織布	m2	768			768	768	
	大型土のう		袋	26			26	26	
		中詰土砂	m3	6.3			6.3	6.3	
	土のう		m3	7.3			7.3	7.3	
	高密度ポリエチレン管	φ600	m	7.3			7.3	7.3	
水田復旧工									
	耕地復旧		m2	768			768	768	
濁水処理工									
	土のう		m3	2.7			2.7	2.7	
	中詰土砂		m3	2.7			2.7	2.7	
	ブルーシート		m2	21			21	21	
廃プラ処分工									
	廃プラ		m3	0.9	0.2	0.1	1.2	1.2	
残土処分									
	中詰土砂		m3	16			16	16	
伐採									
	刈払工		ha	0.03			0.03	0.03	
	処分量		m3	1.3			1.3	1.3	

仮設工

細　　別	規　　格	区分	計　　算　　式	単位	小　　計	合　　計
敷き鉄板	22*1524*3048		（参考図より）	m2	687.9	688
			687.9÷(1.50×3.00)	枚	152.9	153
			153×802÷1000　※敷き鉄板1枚当たり重量：802kg	ton	122.706	122.71
土木シート	長繊維ポリエステル系不織布		（参考図より）	m2	768.1	768
大型土のう	1t土のう		10＋16	袋	26	26
	中詰土砂		0.40×5.4＋(0.50＋0.53)×4.0	m3	6.28	6.3
土のう			0.73×6.1＋0.05×5.4	m3	4.72	
			(0.17＋0.30＋0.17)×4.0	m3	2.56	7.3
高密度ポリエチレン管	φ600			m	7.29	7.3
耕地復旧			土木シート設置面積	m2	768.1	768
濁水処理工	土のう		土のうA ： (0.4+0.76)*0.6/2*2.49	m3	0.867	0.9
			土のうB ： (0.4+0.64)*0.4/2*2.49	m3	0.518	0.5
			土のうC ： (0.4+0.76)*0.6/2*2.24	m3	0.780	0.8
			土のうD ： (0.4+0.64)*0.4/2*2.24	m3	0.466	0.5
	中詰土砂		0.9+0.5+0.8+0.5	m3	2.70	2.7
	ブルーシート（#2000）		(2.49m+2.49m)/2×4.4m+(2.24m+2.24m)/2×4.4m	m2	20.81	21

細　　別	規　　格	区分	計　　算　　式	単位	小　　計	合　　計
廃プラ処分	土木シート		768.5×0.00115	m3	0.88	0.9
	大型土のう袋		26×0.002÷0.35	m3	0.15	0.2
	土のう袋		(7.3+0.9+0.5+0.8+0.5)÷0.02×0.000043÷0.35	m3	0.06	0.1
残土処分	中詰土砂		6.3+7.3+2.6	m3	16.2	16
伐採	刈払工		3号L型25.13m×幅1.5m+3号U型75.96m×幅1.5m×2（左右岸）+4号L型23.44m×幅1.5m	ha	0.030	0.03
	処分量		0.2×0.2×3.14÷4×2×20	m3	1.3	1.3
			参考単位体積重量0.55t/m3	ton		0.7